РОНЕКС

ШАРОВЫЕ КРАНЫ ДЛЯ ТЕПЛОЭНЕРГЕТИКИ Ду150-1200мм

МОНТАЖНЫЕ ЧЕРТЕЖИ
И ТЕХНИЧЕСКИЕ ХАРАКТЕРИСТИКИ

Выпуск 20.1

ТЕРМОФОРМ
ДЕЛАЕМ В РОССИИ

С МЕХАНИЧЕСКИМ ПРИВОДОМ

С ЭЛЕКТРО- МЕХАНИЧЕСКИМ ПРИВОДОМ

С УДЛИНИТЕЛЕМ ШТОКА

Ду	РЕДУЦИРОВАННЫЕ	ПОЛНОПРОХОДНЫЕ	РЕДУЦИРОВАННЫЕ	ПОЛНОПРОХОДНЫЕ	РЕДУЦИРОВАННЫЕ	ПОЛНОПРОХОДНЫЕ
150	-	12-13	-	14-15	-	16-17
200	-	18-19	-	20-21	-	22-23
250	-	24-25		26-27	-	28-29
300	-	30-31	-	32-33	-	34-35
400	6-7	36-37	8-9	38-39	10-11	40-41
500	6-7	42-43	8-9	44-45	10-11	46-47
600	6-7	48-49	8-9	50-51	10-11	52-53
700	6-7	53-55	8-9	56-57	10-11	58-59
800	6-7	60-61	8-9	62-63	10-11	64-65
900	-	66-67	-	68-69	-	-
1000	-	70-71	-	72-73	-	-
1200	-	74-75	-	76-77	-	-

ОБЩИЕ СВЕДЕНИЯ

РОНЕКС

Шаровые краны РОНЕКС Ду150-1200 мм производства ООО ПК «ТЕРМОФОРМ» широко используются на объектах теплоэнергетики в России. За многие годы эксплуатации продукция зарекомендовала себя в Москве, Санкт-Петербурге, Сочи, других регионах, что подтверждается положительными отзывами строительных, проектных и эксплуатационных организаций.

Шаровые краны РОНЕКС производятся в России из высококачественных материалов и комплектующих, изготовленных на ведущих российских и зарубежных предприятиях в строгом соответствии с нашей конструкторской документацией. Все заготовки и комплектующие проходят обязательный контроль на предприятии-изготовителе с предоставлением сертификатов качества. Соответствие заявленным характеристикам и КД проверяется при входном контроле инженерами ОТК с привлечением аккредитованных лабораторий. Механическая обработка, сборка и сварка осуществляются в России на собственном производстве, оснащенном современным высокоточным и автоматизированным оборудованием. Все изделия проходят гидравлические и пневматические испытания, а сварные соединения подвергаются 100% ультразвуковому контролю и, выборочно, радиографическому.

Производимое нами оборудование отвечает всем необходимым требованиям нормативных документов Российской Федерации и имеет действующие сертификаты соответствия Техническому регламенту Таможенного Союза.

Для обеспечения минимальных сроков поставки, наша компания поддерживает постоянный складской запас комплектующих, приводов и готовой продукции. В результате срок исполнения большинства заказов не превышает 1-2 недель.

ТЕРМОФОРМ
ДЕЛАЕМ В РОССИИ

Москва, Ду1200

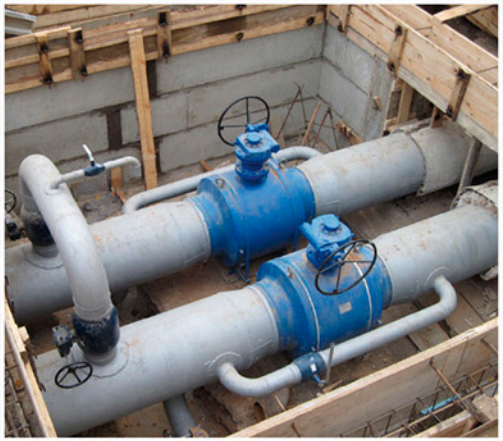

Москва, Ду600

Москва, Ду500

Москва, Ду800, Ду600, Ду400

Москва, Ду800

Москва, Ду600

РОНЕКС

Москва, Ду800

Москва, Ду800

Самара, Ду700

Сочи, Ду700

Москва, Ду1000, Ду300

Москва, Ду600

ТЕРМОФОРМ
ДЕЛАЕМ В РОССИИ

ВАРИАНТЫ ПРИВОДОВ:

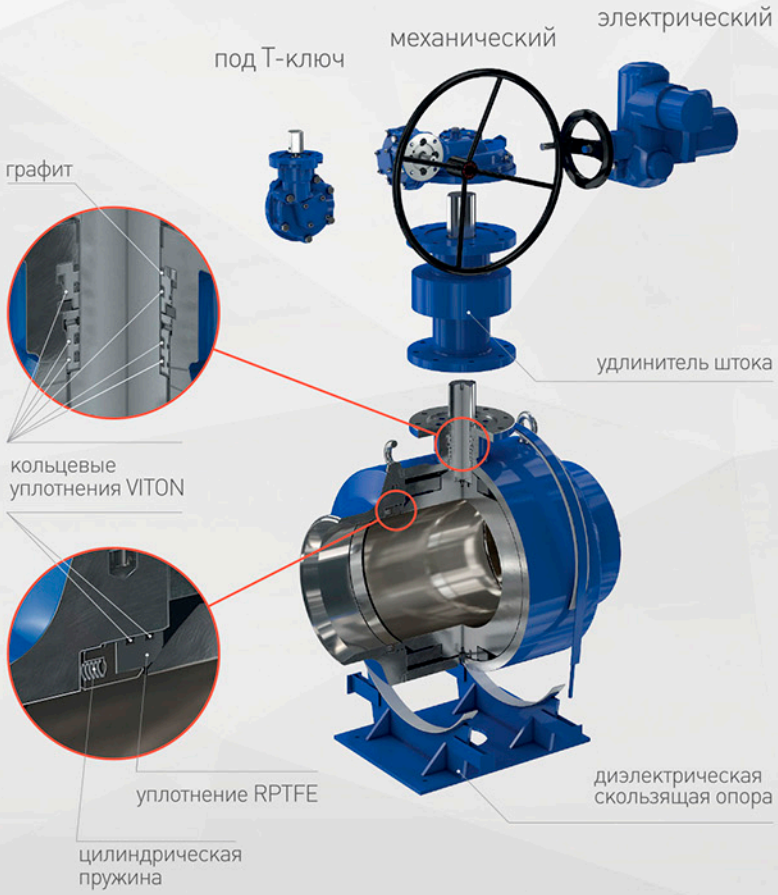

1. Назначение и область применения

1.1 Альбом РОНЕКС – серии ТМ1 и ТМ2 выпуск 11.3; 2019 г. предназначен для проектирования магистральных тепловых сетей и узлов трубопроводов с запорной арматурой в камерах, павильонах, насосно-перекачивающих, тепловых и электрических станциях, а также для изделий с индивидуальной ППУ изоляцией.

1.2 Альбом разработан производителем шаровой запорной арматуры ООО ПК «Термоформ» на основании конструкторской документации шаровых кранов «РОНЕКС», «ТУ 3742-002-61586362-2010 Краны шаровые, поворотные затворы стальные запорные и запорно-регулирующие марки «РОНЕКС» типов Т,А,М,Е DN10-1400, PN 1,6-16,0МПа», а также серии ДТТС-02-14 «Опоры подвижные (скользящие) диэлектрические под шаровые краны Ду150...1200 мм». Шаровые краны изготавливаются в двух модификациях:

– серия ТМ1 редуцированные (неполнопроходные) DN400-800мм;

– серия ТМ2 полнопроходные DN150-1200мм.

2. Конструкция шаровых кранов

2.1 Патрубки и шар изготавливаются из литых стальных заготовок. Детали корпуса (корпус и два патрубка) соединяются между собой сварными швами. На поверхность шара наносится никелевое покрытие электрогальваническим способом. В рабочем положении шар зафиксирован на направляющих опорах с подшипниками скольжения и обжат с двух сторон обоймами уплотнения. Обжатие осуществляется за счет блока цилиндрических пружин. Вращение шара осуществляется штоком. Шток выполняется из нержавеющей стали.

2.2 Уплотнение шара: PTFE+25%CARB для Ду150 ... 800мм; PEEK и VITON для Ду 900 ... 1200мм. Уплотнение штока: VITON и Графит.

3. Конструкция скользящих опор

3.1 Диэлектрическая скользящая опора представляет собой плоское основание с двумя ложементами, каждый из которых усилен косынками. На каждом ложементе имеются по два кронштейна, в которых закрепляется хомут с помощью шпильки, гайки и контргайки. Функцию диэлектрика выполняют: прокладка нижняя (между ложементом и корпусом шарового крана) и прокладка верхняя (между хомутом и корпусом шарового крана). Прокладки изготовляются из листового фторопласта Ф-4 толщиной 3 мм по ТУ 6-05-810-88.

3.2 Конструкция скользящих опор обеспечивает возможность поворота шарового крана вокруг продольной оси, что позволяет размещать данное оборудование в стесненных условиях, в том числе и при реконструкции существующих камер и коллекторов.

3.2 Скользящие опоры изготавливаются ООО ПК «Термоформ» и поставляются с шаровыми кранами.

4. Сертификация

4.1 Шаровые краны "РОНЕКС" отвечают всем необходимым требованиям нормативных документов Российской Федерации и имеют действующие сертификаты соответствия регламенту Таможенного союза ТС RU C-RU.АЯ45.В.00496;

5. Обозначение шарового крана РОНЕКС

XXX-X...X-XX-X

Серия
ТМ1 редуцированный
ТМ2 полнопроходной

Условный проход
Ду(DN), мм

Вид присоединения
11 под приварку с двух сторон
22 фланцевые с двух сторон

Управление (тип привода)
0 без привода
1 с ручкой
2 с механическим приводом
3 с электрическим приводом
4 для ППУ с удлиненным штоком без привода под Т-ключ
5 для ППУ с удлиненным штоком механическим привода под Т-ключ

Пример записи шарового крана РОНЕКС
ТМ1-400-11-2 – редуцированный (неполнопроходной)
ТМ2-400-11-2 – полнопроходной.

РОНЕКС

РАБОТА УПЛОТНЕНИЙ

При кратковременном дросселировании до 30% обоймы попадает в свободное положение и незначительно изгибается.

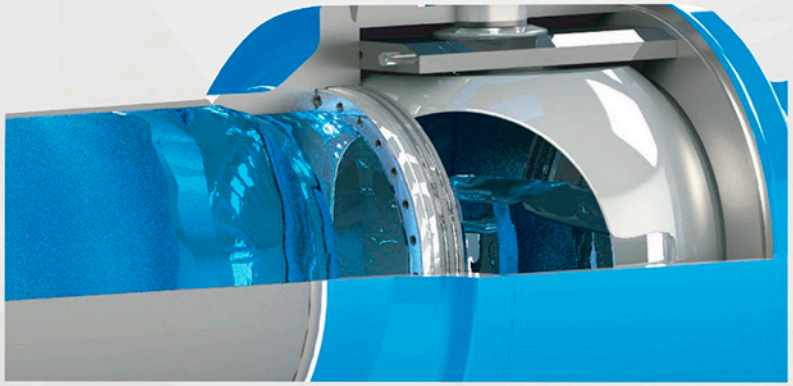

Благодаря конструкции с плавающим уплотнением и упругости стального седла, в конечных положениях шара обойма принимает изначальную форму.

ТЕРМОФОРМ
ДЕЛАЕМ В РОССИИ

Редуцированные (неполнопроходные) шаровые краны Ду400-800 Ру40

Применение:
Для тепловых сетей, насосно-перекачивающих, тепловых и электрических станций

Характеристики шаровых кранов:

Расчетное давление Ру (PN)	40 кгс/см²
Класс герметичности	«А»
Температура рабочей среды при max. PN	+200°С
Срок службы	не менее 30 лет

Обозначение шарового крана	Диаметр условного прохода Ду(DN) мм	Коэф. Расхода KV м/ч	Гидросопротив-ление -	Момент вращения Н*м	Масса шарового крана кг
ТМ1-400-11-2	400	12 160	0,27	2 300	645
ТМ1-500-11-2	500	21 550	0,21	5 000	1 090
ТМ1-600-11-2	600	34 500	0,17	8 800	1 985
ТМ1-700-11-2	700	50 000	0,15	14 000	3 175
ТМ1-800-11-2	800	65 300	0,15	20 000	4 750

Характеристики привода:

Обозначение шарового крана	Тип механического привода	Управление приводом
ТМ1-400-11-2	Редуктор Rotork IW5R (или аналог)	Штурвал
ТМ1-500-11-2		
ТМ1-600-11-2	Редуктор Rotork IW7R (или аналог)	
ТМ1-700-11-2		
ТМ1-800-11-2	Редуктор Rotork IW9R (или аналог)	

***Внимание!** Для обеспечения доступа к механизмам управления запорной арматуры, располагаемой в труднодоступных местах, возможно изготовление шаровых кранов с увеличенной высотой штока. Минимальное увеличение высоты от стандартной составляет 300 мм.*

Ду400-800 Ру40

МОНТАЖНЫЙ ЧЕРТЕЖ

РОНЕКС

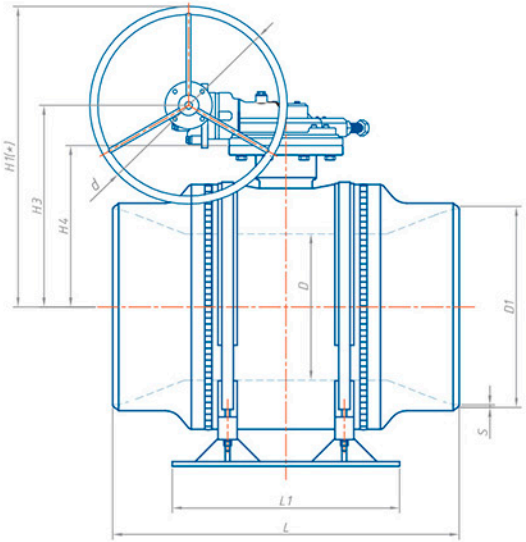

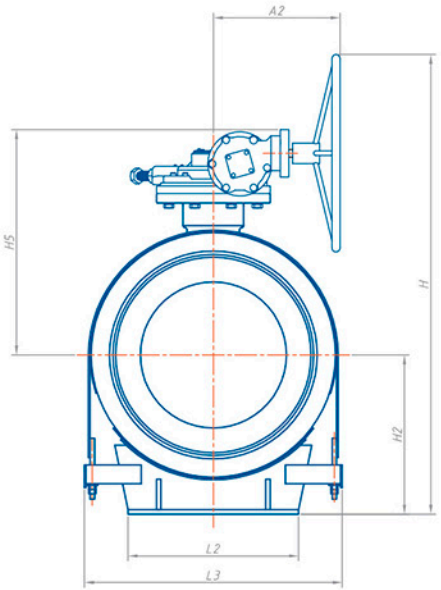

Спецификация

Ду, мм	Ру, МПа	Обозначение	L	L1	L2	L3	D	D1	H	H1 мм	H2	H3	H4	H5	S	d	A	Масса кг
400	4,0	ТМ1-400-11-2	762	500	370	550	303	426	960	610	350	458	357	582	9	300	458	610
500	4,0	ТМ1-500-11-2	914	600	450	680	385	530	1200	780	420	527	426	651	10	500	463	1080
600	4,0	ТМ1-600-11-2	1143	750	560	836	487	630	1365	865	500	614	527	818	10	500	557	1885
700	4,0	ТМ1-700-11-2	1346	800	730	1006	589	720	1645	1055	590	702	615	906	10	700	557	3090
800	4,0	ТМ1-800-11-2	1524	900	800	1160	684	820	1745	1095	650	793	693	984	10	600	694	4750

** высота от продольной оси шарового крана до верха штурвала механического редуктора (стандартная комплектация). Требуемая высота указывается в наименовании (заказе) шарового крана.*

ТЕРМОФОРМ
ДЕЛАЕМ В РОССИИ

Редуцированные (неполнопроходные) шаровые краны Ду400-800 Ру40

Применение:
Для тепловых сетей, насосно-перекачивающих, тепловых и электрических станций

Характеристики шаровых кранов:

Расчетное давление Ру (PN)	40 кгс/см²
Класс герметичности	«А»
Температура рабочей среды при max. PN	+200°С
Срок службы	не менее 30 лет

Обозначение шарового крана	Диаметр условного прохода Ду(DN) мм	Коэф. Расхода KV м/ч	Гидросопротив-ление -	Момент вращения Н*м	Масса шарового крана кг
ТМ1-400-11-3	400	12 160	0,27	2 300	665
ТМ1-500-11-3	500	21 550	0,21	5 000	1 110
ТМ1-600-11-3	600	34 500	0,17	8 800	2 010
ТМ1-700-11-3	700	50 000	0,15	14 000	3 200
ТМ1-800-11-3	800	65 300	0,15	20 000	4 775

Характеристики привода:

Обозначение шарового крана	Тип механич. привода	Тип электрич. привода	Время одного поворота на 90°С, сек	Номин. эл. мощн. при 3-ф 380В, 50ГЦ	Номин. ток, А	Макс. ток, А	Пуск. ток, А	Коэф. мощн. cosφ
ТМ1-400-11-3	Редуктор Rotork IW5R (или аналог)	AUMA SA07.6 (или аналог)	80	0,47	1,7	2,1	4,8	0,42
ТМ1-500-11-3		AUMA SA10.2 (или аналог)		0,72	2,6	3,2	8,9	
ТМ1-600-11-3	Редуктор Rotork IW7R (или аналог)		180					
ТМ1-700-11-3								
ТМ1-800-11-3	Редуктор Rotork IW9R (или аналог)		320					

Вариант исполнения:
Возможна комплектация электропривода блоком управления AUMA MATIC AM 01.1. Блок имеет встроенную кнопочную станцию, силовую часть с магнитными пускателями и световую индикацию положения шара.

***Внимание!** Для обеспечения доступа к механизмам управления запорной арматуры, располагаемой в труднодоступных местах, возможно изготовление шаровых кранов с увеличенной высотой штока. Минимальное увеличение высоты от стандартной составляет 300 мм.*

Ду400-800 Ру40

МОНТАЖНЫЙ ЧЕРТЕЖ

РОНЕКС

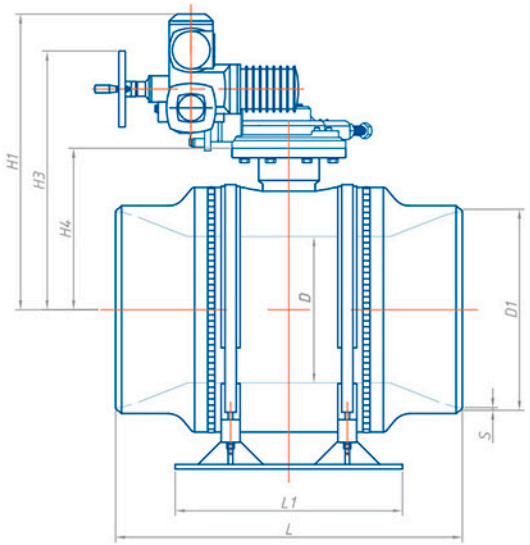

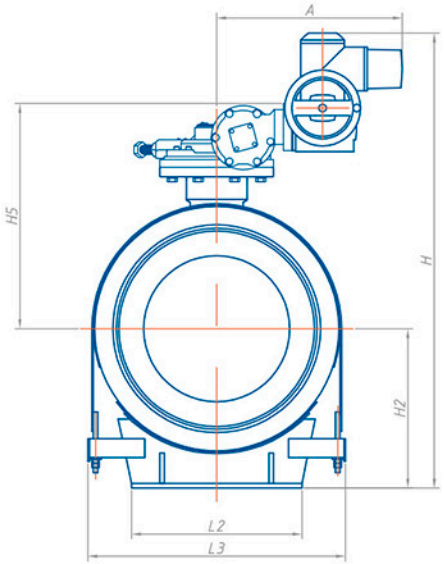

Спецификация

Ду, мм	Ру, МПа	Обозначение	L	L1	L2	L3	D	D1	S	H	H1	H2	H3	H4	H5	A	Масса кг
			мм														
400	4,0	ТМ1-400-11-3	762	500	370	550	303	426	9	1050	700	350	582	357	519	642	630
500	4,0	ТМ1-500-11-3	914	600	450	680	385	530	10	1195	775	420	651	426	588	644	1100
600	4,0	ТМ1-600-11-3	1143	750	560	836	487	630	10	1360	860	500	820	527	698	741	1905
700	4,0	ТМ1-700-11-3	1346	800	730	1006	589	720	10	1540	950	590	906	615	820	741	3110
800	4,0	ТМ1-800-11-3	1524	900	800	1160	684	820	10	1690	1040	650	984	693	924	878	4590

** высота от продольной оси шарового крана до верха электропривода (стандартная комплектация). Требуемая высота указывается в наименовании (заказе) шарового крана. Для ППУ изоляции минимальная высота составит H1+350мм. В этом случае скользящая опора в комплект не входит.*

ТЕРМОФОРМ
ДЕЛАЕМ В РОССИИ

Редуцированные (неполнопроходные) шаровые краны Ду400-800 Ру40

Применение:
Для тепловых сетей в ППУ изоляции

Характеристики шаровых кранов:

Расчетное давление Ру (PN)	40 кгс/см²
Класс герметичности	«А»
Температура рабочей среды при max. PN	+200°С
Срок службы	не менее 30 лет

Обозначение шарового крана	Диаметр условного прохода Ду(DN) мм	Коэф. Расхода KV м/ч	Гидросопротив-ление -	Момент вращения Н*м	Масса шарового крана кг
ТМ1-400-11-5	400	12 160	0,27	2 300	645
ТМ1-500-11-5	500	21 550	0,21	5 000	1 090
ТМ1-600-11-5	600	34 500	0,17	8 800	1 970
ТМ1-700-11-5	700	50 000	0,15	14 000	3 135
ТМ1-800-11-5	800	65 300	0,15	20 000	4 720

Характеристики привода:

Управление приводом	Стандартный Т-ключ S=32 мм (в комплект не входит)

Обозначение шарового крана	Тип механического привода
ТМ1-400-11-5	Редуктор Rotork IW5R+HOB (или аналог)
ТМ1-500-11-5	
ТМ1-600-11-5	Редуктор Rotork IW7R+HOB (или аналог)
ТМ1-700-11-5	
ТМ1-800-11-5	Редуктор Rotork IW9R+HOB (или аналог)

Вариант исполнения:
Возможна комплектация шарового крана под ППУ изоляцию электроприводом AUMA SA07.6 (или аналог) для Ду400 и SA10.2 (или аналог) для Ду500...800мм.

Ду400-800 Ру40

МОНТАЖНЫЙ ЧЕРТЕЖ

РОНЕКС

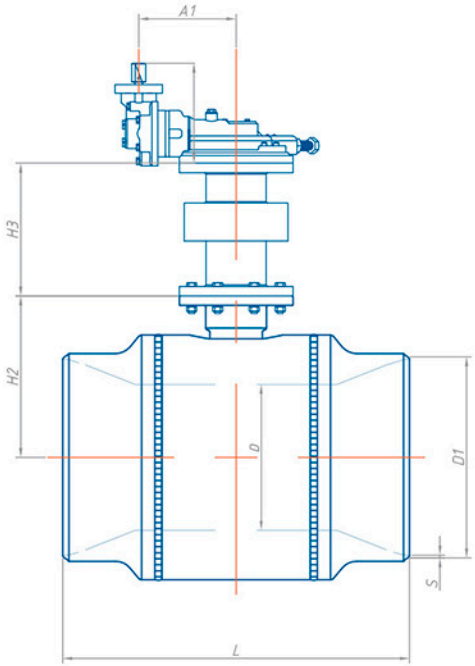

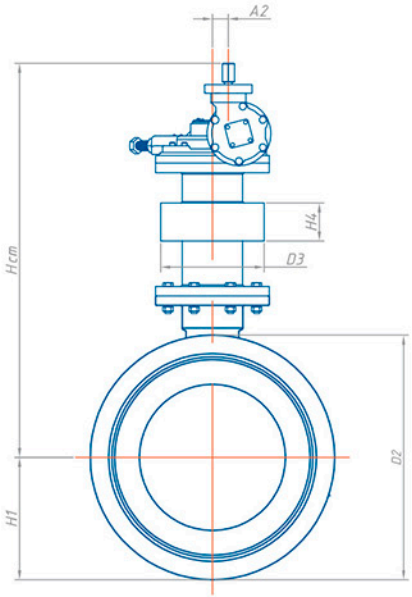

- *Hст – стандартная (минимальная) высота от продольной оси шарового крана до верха механического привода с элементом управления под Т-ключ. Требуемая высота указывается в наименовании (заказе) шарового крана.*
- *Строительная длина изолированного изделия принимается по каталогу производителя ППУ изоляции.*

Спецификация

Ду, мм	Ру, МПа	Обозначение	L	D	D1	D2	D3	S мм	Hcm	H1	H2	A1	A2	Масса,кг
400	4,0	ТМ1-400-11-5	762	303	426	515	273	9	1080	257,5	357	232	428	630 + ППУ*
500	4,0	ТМ1-500-11-5	914	385	530	645	273	10	1145	322,5	426	232	428	1110 + ППУ*
600	4,0	ТМ1-600-11-5	1143	487	630	802	273	10	1235	401	527	389	522	1885 + ППУ*
700	4,0	ТМ1-700-11-5	1346	589	720	965	325	10	1320	482,5	615	389	522	3065 + ППУ*
800	4,0	ТМ1-800-11-5	1524	684	820	1110	426	10	1415	555	693	280	658	4545 + ППУ*

** обозначение и масса по каталогу производителя ППУ изоляции.*

ТЕРМОФОРМ
ДЕЛАЕМ В РОССИИ

РОНЕКС

ТМ2-150-11-2

С МЕХАНИЧЕСКИМ ПРИВОДОМ И СКОЛЬЗЯЩЕЙ ОПОРОЙ

Полнопроходной шаровой кран Ду150 Ру40

Применение:
Для тепловых сетей, насосно-перекачивающих, тепловых и электрических станций

Характеристики шарового крана:

Диаметр условного прохода Ду (DN)	150 мм
Диаметр присоединительного патрубка наружный Дн	159 мм
Расчетное давление Ру (PN)	40 кгс/см²
Класс герметичности	«А»
Температура рабочей среды при max. PN	+200°С
Коэффициент расхода Kv	4 378 м³/ч
Гидросопротивление ζ	0,041
Момент вращения	480 Н*m
Срок службы	не менее 30 лет
Масса шарового крана с механическим редуктором и диэлектрической скользящей опорой	140 кг

Характеристики привода:

Тип механического привода	редуктор Rotork IW3R (или аналог)
Управление приводом	штурвал

Внимание! *Для обеспечения доступа к механизмам управления запорной арматуры, располагаемой в труднодоступных местах, возможно изготовление шаровых кранов с увеличенной высотой штока. Минимальное увеличение высоты от стандартной составляет 200 мм.*

Ду150 Ру40

МОНТАЖНЫЙ ЧЕРТЕЖ

РОНЕКС

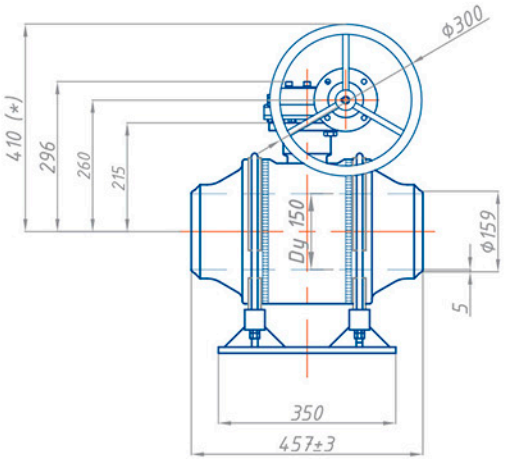

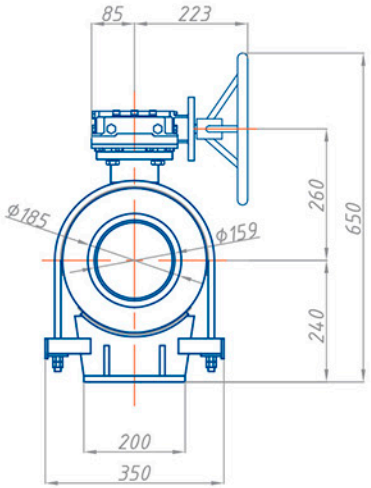

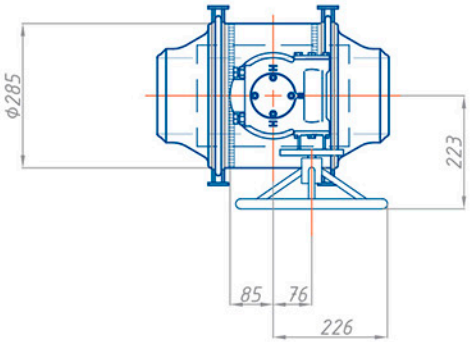

Спецификация

Обозначение	Наименование	Масса кг
ТМ2-150-11-2	Шаровой кран РОНЕКС Ду150 Ру40, полнопроходной, для установки в камеру, под приварку, с редуктором, в комплекте со скользящей опорой	140

** высота от продольной оси шарового крана до верха штурвала механического редуктора (стандартная комплектация). Требуемая высота указывается в наименовании (заказе) шарового крана.*

ТЕРМОФОРМ
ДЕЛАЕМ В РОССИИ

РОНЕКС

ТМ2-150-11-3

С ЭЛЕКТРО-МЕХАНИЧЕСКИМ ПРИВОДОМ И СКОЛЬЗЯЩЕЙ ОПОРОЙ

Полнопроходной шаровой кран Ду150 Ру40

Применение:
Для тепловых сетей, насосно-перекачивающих, тепловых и электрических станций

Характеристики шарового крана:

Диаметр условного прохода Ду (DN)	150 мм
Диаметр присоединительного патрубка наружный Дн	159 мм
Расчетное давление Ру (PN)	40 кгс/см²
Класс герметичности	«А»
Температура рабочей среды при max. PN	+200°С
Коэффициент расхода Kv	4 378 м³/ч
Гидросопротивление ζ	0,041
Момент вращения	480 Н*m
Срок службы	не менее 30 лет
Масса шарового крана с редуктором, электроприводом и диэлектрической скользящей опорой	160 кг

Характеристики привода:

Тип механического привода	редуктор Rotork IW3R (или аналог)
Тип электрического привода	AUMA SA07.6 (или аналог)
Управление приводом	электрическое + аварийный ручной маховик
Время одного поворота на 90° (переключение арматуры откр. / закр.)	24 сек
Номинальная электрическая мощность при 3-ф 380В, 50 Гц	0,47 кВт
Номинальный ток	1,7 А
Максимальный рабочий ток	2,1 А
Пусковой ток	4,8 А
Коэффициент мощности cosφ	0,42

Вариант исполнения:
Возможна комплектация электропривода блоком управления AUMA MATIC AM 01.1. Блок имеет встроенную кнопочную станцию, силовую часть с магнитными пускателями и световую индикацию положения шара.

***Внимание!** Для обеспечения доступа к механизмам управления запорной арматуры, располагаемой в труднодоступных местах, возможно изготовление шаровых кранов с увеличенной высотой штока. Минимальное увеличение высоты от стандартной составляет 200 мм.*

Ду150 Ру40

МОНТАЖНЫЙ ЧЕРТЕЖ

РОНЕКС

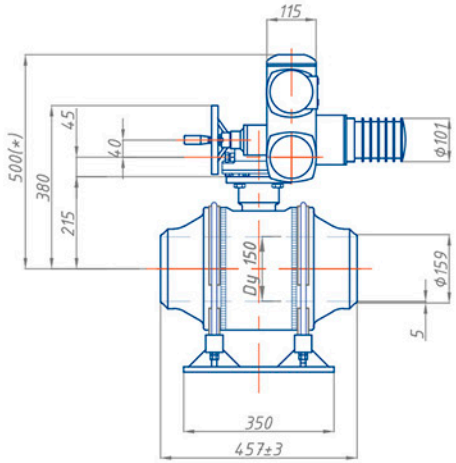

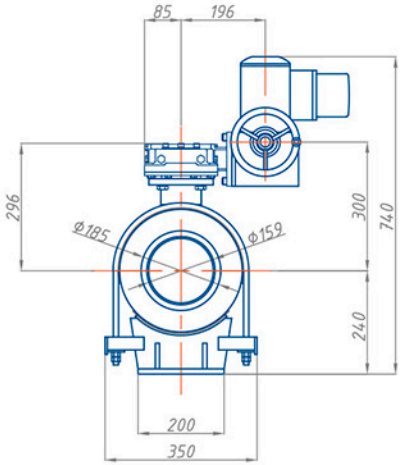

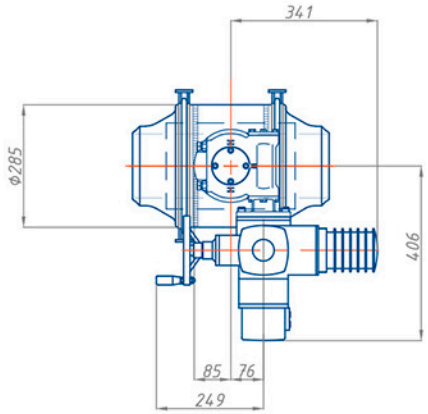

Спецификация

Обозначение	Наименование	Масса кг
ТМ2-150-11-3	Шаровой кран РОНЕКС Ду150 Ру40, полнопроходной, для установки в камеру, под приварку, с электроприводом AUMA, в комплекте со скользящей опорой	160

** высота от продольной оси шарового крана до верха электропривода (стандартная комплектация). Требуемая высота указывается в наименовании (заказе) шарового крана. Для ППУ изоляции минимальная высота Н=850 мм. В этом случае скользящая опора в комплект не входит.*

ТЕРМОФОРМ
ДЕЛАЕМ В РОССИИ

РОНЕКС

ТМ2-150-11-5

С УДЛИНИТЕЛЕМ ШТОКА И МЕХАНИЧЕСКИМ ПРИВОДОМ

Полнопроходной шаровой кран Ду150 Ру40

Применение:
Для тепловых сетей в ППУ изоляции

Характеристики шарового крана:

Диаметр условного прохода Ду (DN)	150 мм
Диаметр присоединительного патрубка наружный Дн	159 мм
Расчетное давление Ру (PN)	40 кгс/см²
Класс герметичности	«А»
Температура рабочей среды при max. PN	+200°С
Коэффициент расхода Kv	4 378 м³/ч
Гидросопротивление ζ	0,041
Момент вращения	480 Н*m
Срок службы	не менее 30 лет
Масса шарового крана с редуктором, электроприводом и диэлектрической скользящей опорой	140 кг

Характеристики удлинителя штока:

Стандартная (мин.) высота удлинителя штока	350 мм

Технологическая заглушка (тр. Ø159 мм, длина 100 мм) на удлинителе штока под ППУ
изоляцию, устанавливается по соглашению с производителями ППУ изоляции.

Характеристики привода:

Тип механического привода	редуктор Rotork IW3R / HOB 210 (или аналог)
Управление приводом	стандартный Т-ключ S=32 мм (в комплект не входит)

Вариант исполнения:
Возможна комплектация шарового крана под ППУ изоляцию электроприводом AUMA SA07.6 (или аналог)

Ду150 Ру40

МОНТАЖНЫЙ ЧЕРТЕЖ

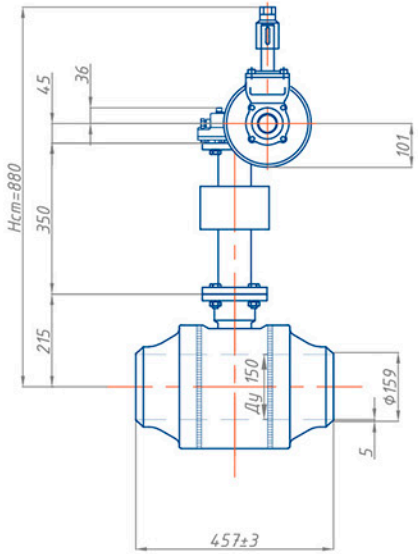

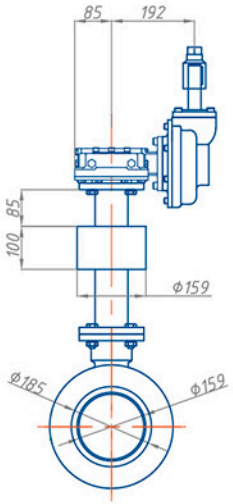

- *Нст – стандартная (минимальная) высота от продольной оси шарового крана до верха механического привода с элементом управления под Т-ключ. Требуемая высота указывается в наименовании (заказе) шарового крана.*
- *Строительная длина изолированного изделия принимается по каталогу производителя ППУ изоляции.*

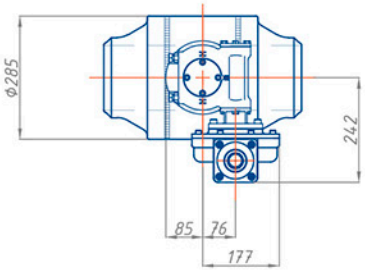

Спецификация

Обозначение	Наименование	Масса кг
ТМ2-150-11-5	Шаровой кран РОНЕКС Ду150 Ру40, Нст=880мм, полнопроходной, для бесканальной прокладки, под приварку, с редуктором под Т-ключ (XXXXX)*	140 + ППУ*

** обозначение и масса по каталогу производителя ППУ изоляции.*

ТЕРМОФОРМ
ДЕЛАЕМ В РОССИИ

ТМ2-200-11-2

С МЕХАНИЧЕСКИМ ПРИВОДОМ И СКОЛЬЗЯЩЕЙ ОПОРОЙ

Полнопроходной шаровой кран Ду200 Ру40

Применение:
Для тепловых сетей, насосно-перекачивающих, тепловых и электрических станций

Характеристики шарового крана:

Диаметр условного прохода Ду (DN)	200 мм
Диаметр присоединительного патрубка наружный Дн	219 мм
Расчетное давление Ру (PN)	40 кгс/см²
Класс герметичности	«А»
Температура рабочей среды при max. PN	+200°С
Коэффициент расхода Kv	8 160 м³/ч
Гидросопротивление ζ	0,037
Момент вращения	900 Н*m
Срок службы	не менее 30 лет
Масса шарового крана с редуктором, электроприводом и диэлектрической скользящей опорой	235 кг

Характеристики привода:

Тип механического привода	редуктор Rotork IW4R (или аналог)
Управление приводом	штурвал

Внимание! *Для обеспечения доступа к механизмам управления запорной арматуры, располагаемой в труднодоступных местах, возможно изготовление шаровых кранов с увеличенной высотой штока. Минимальное увеличение высоты от стандартной составляет 200 мм.*

Ду200 Ру40

МОНТАЖНЫЙ ЧЕРТЕЖ

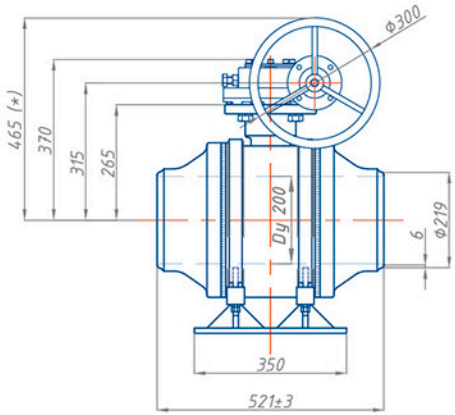

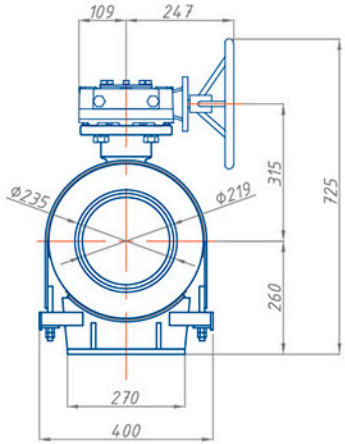

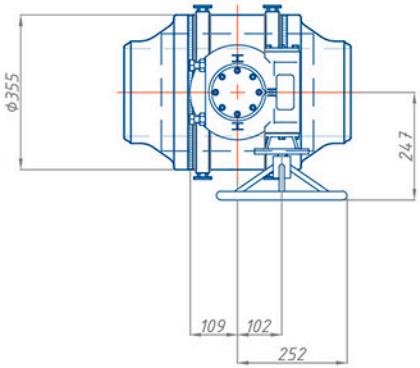

Спецификация

Обозначение	Наименование	Масса кг
ТМ2-200-11-2	Шаровой кран РОНЕКС Ду200 Ру40, полнопроходной, для установки в камеру, под приварку, с редуктором, в комплекте со скользящей опорой	235

** высота от продольной оси шарового крана до верха штурвала механического редуктора (стандартная комплектация). Требуемая высота указывается в наименовании (заказе) шарового крана*

ТЕРМОФОРМ
ДЕЛАЕМ В РОССИИ

РОНЕКС

ТМ2-200-11-3

С ЭЛЕКТРО-МЕХАНИЧЕСКИМ ПРИВОДОМ И СКОЛЬЗЯЩЕЙ ОПОРОЙ

Полнопроходной шаровой кран Ду200 Ру40

Применение:
Для тепловых сетей, насосно-перекачивающих, тепловых и электрических станций

Характеристики шарового крана:

Диаметр условного прохода Ду (DN)	200 мм
Диаметр присоединительного патрубка наружный Дн	219 мм
Расчетное давление Ру (PN)	40 кгс/см²
Класс герметичности	«А»
Температура рабочей среды при max. PN	+200°С
Коэффициент расхода Kv	8 160 м³/ч
Гидросопротивление ζ	0,037
Момент вращения	900 Н*m
Срок службы	не менее 30 лет
Масса шарового крана с редуктором, электроприводом и диэлектрической скользящей опорой	255 кг

Характеристики привода:

Тип механического привода	редуктор Rotork IW4R (или аналог)
Тип электрического привода	AUMA SA07.6 (или аналог)
Управление приводом	электрическое + аварийный ручной маховик
Время одного поворота а 90°	80 сек
Номинальная электрическая мощность при 3-ф 380В, 50 Гц	0,47 кВт
Номинальный ток	1,7 А
Максимальный рабочий ток	2,1 А
Пусковой ток	4,8 А
Коэффициент мощности cosφ	0,42

Вариант исполнения:
Возможна комплектация электропривода блоком управления AUMA MATIC AM 01.1. Блок имеет встроенную кнопочную станцию, силовую часть с магнитными пускателями и световую индикацию положения шара.

***Внимание!** Для обеспечения доступа к механизмам управления запорной арматуры, располагаемой в труднодоступных местах, возможно изготовление шаровых кранов с увеличенной высотой штока. Минимальное увеличение высоты от стандартной составляет 200 мм.*

Ду200 Ру40

МОНТАЖНЫЙ ЧЕРТЕЖ

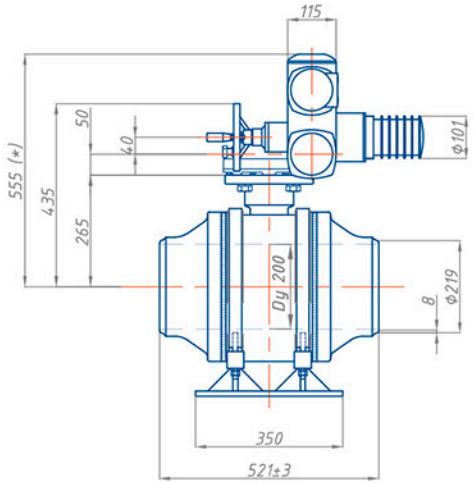

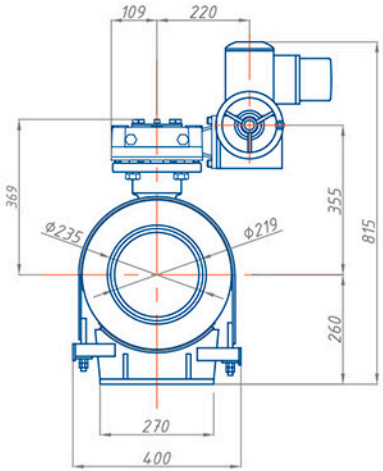

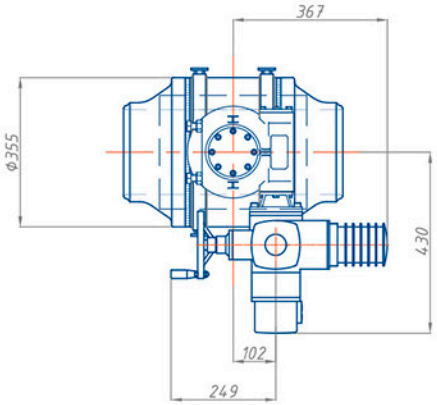

Спецификация

Обозначение	Наименование	Масса кг
ТМ2-200-11-3	Шаровой кран РОНЕКС Ду200 Ру40, полнопроходной, для установки в камеру, под приварку, с электроприводом AUMA, в комплекте со скользящей опорой	255

** высота от продольной оси шарового крана до верха электропривода (стандартная комплектация). Требуемая высота указывается в наименовании (заказе) шарового крана. Для ППУ изоляции минимальная высота H=905 мм. В этом случае скользящая опора в комплект не входит.*

ТЕРМОФОРМ
ДЕЛАЕМ В РОССИИ

РОНЕКС

ТМ2-200-11-5

С УДЛИНИТЕЛЕМ ШТОКА И МЕХАНИЧЕСКИМ ПРИВОДОМ

Полнопроходной шаровой кран Ду200 Ру40

Применение:
Для тепловых сетей в ППУ изоляции

Характеристики шарового крана:

Диаметр условного прохода Ду (DN)	200 мм
Диаметр присоединительного патрубка наружный Дн	219 мм
Расчетное давление Ру (PN)	40 кгс/см²
Класс герметичности	«А»
Температура рабочей среды при max. PN	+200°С
Коэффициент расхода Kv	8 160 м³/ч
Гидросопротивление ζ	0,037
Момент вращения	900 Н*m
Срок службы	не менее 30 лет
Масса шарового крана с редуктором, электроприводом и диэлектрической скользящей опорой	240 кг

Характеристики удлинителя штока:

Стандартная (мин.) высота удлинителя штока	350 мм

Технологическая заглушка (тр. Ø 219 мм, длина 100 мм) на удлинителе штока под ППУ
изоляцию, устанавливается по соглашению с производителями ППУ изоляции.

Характеристики привода:

Тип механического привода	редуктор Rotork IW4R / HOB 210 (или аналог)
Управление приводом	стандартный Т-ключ S=32 мм (в комплект не входит)

Вариант исполнения:
Возможна комплектация шарового крана под ППУ изоляцию электроприводом AUMA SA07.6 (или аналог)

Ду200 Ру40

МОНТАЖНЫЙ ЧЕРТЕЖ

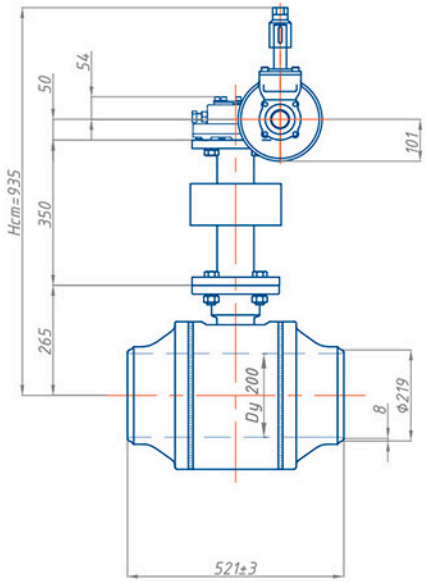

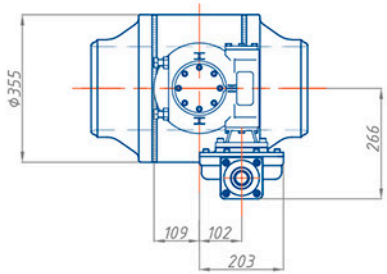

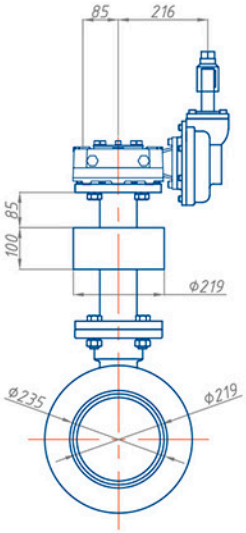

- *Hст – стандартная (минимальная) высота от продольной оси шарового крана до верха механического привода с элементом управления под Т-ключ. Требуемая высота указывается в наименовании (заказе) шарового крана.*
- *Строительная длина изолированного изделия принимается по каталогу производителя ППУ изоляции.*

Спецификация

Обозначение	Наименование	Масса кг
ТМ2-200-11-5	Шаровой кран РОНЕКС Ду200 Ру40, Hст=935мм, полнопроходной, для бесканальной прокладки, под приварку, с редуктором под Т-ключ (XXXXX)*	240 + ППУ*

** обозначение и масса по каталогу производителя ППУ изоляции.*

ТЕРМОФОРМ
ДЕЛАЕМ В РОССИИ

ТМ2-250-11-2

С МЕХАНИЧЕСКИМ ПРИВОДОМ И СКОЛЬЗЯЩЕЙ ОПОРОЙ

Полнопроходной шаровой кран Ду250 Ру40

Применение:
Для тепловых сетей, насосно-перекачивающих, тепловых и электрических станций

Характеристики шарового крана:

Диаметр условного прохода Ду (DN)	250 мм
Диаметр присоединительного патрубка наружный Дн	273 мм
Расчетное давление Ру (PN)	40 кгс/см²
Класс герметичности	«А»
Температура рабочей среды при max. PN	+200°С
Коэффициент расхода Kv	14 238 м³/ч
Гидросопротивление ζ	0,03
Момент вращения	1 760 Н*m
Срок службы	не менее 30 лет
Масса шарового крана с редуктором, электроприводом и диэлектрической скользящей опорой	355 кг

Характеристики привода:

Тип механического привода	редуктор Rotork IW4R (или аналог)
Управление приводом	штурвал

Внимание! *Для обеспечения доступа к механизмам управления запорной арматуры, располагаемой в труднодоступных местах, возможно изготовление шаровых кранов с увеличенной высотой штока. Минимальное увеличение высоты от стандартной составляет 200 мм.*

Ду250 Ру40

МОНТАЖНЫЙ ЧЕРТЕЖ

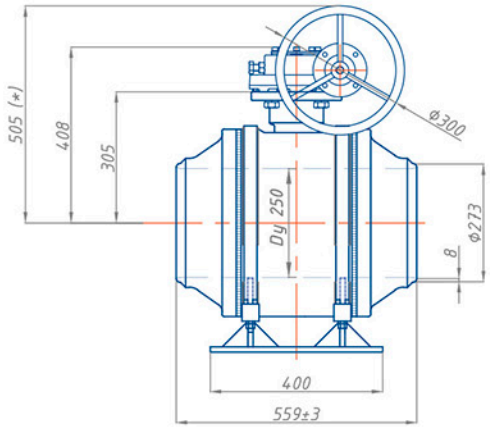

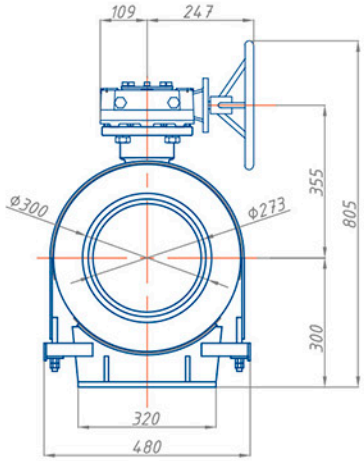

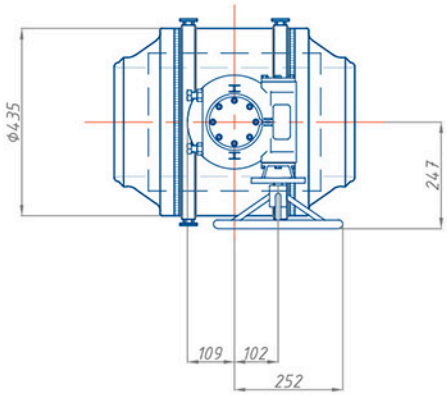

Спецификация

Обозначение	Наименование	Масса кг
ТМ2-250-11-2	Шаровой кран РОНЕКС Ду250 Ру40, полнопроходной, для установки в камеру, под приварку, с редуктором, в комплекте со скользящей опорой	355

** высота от продольной оси шарового крана до верха штурвала механического редуктора (стандартная комплектация). Требуемая высота указывается в наименовании (заказе) шарового крана.*

ТЕРМОФОРМ
ДЕЛАЕМ В РОССИИ

РОНЕКС

ТМ2-250-11-3

С ЭЛЕКТРО-МЕХАНИЧЕСКИМ ПРИВОДОМ И СКОЛЬЗЯЩЕЙ ОПОРОЙ

Полнопроходной шаровой кран Ду250 Ру40

Применение:
Для тепловых сетей, насосно-перекачивающих, тепловых и электрических станций

Характеристики шарового крана:

Диаметр условного прохода Ду (DN)	250 мм
Диаметр присоединительного патрубка наружный Дн	273 мм
Расчетное давление Ру (PN)	40 кгс/см²
Класс герметичности	«А»
Температура рабочей среды при max. PN	+200°С
Коэффициент расхода Kv	14 238 м³/ч
Гидросопротивление ζ	0,03
Момент вращения	1 760 Н*m
Срок службы	не менее 30 лет
Масса шарового крана с редуктором, электроприводом и диэлектрической скользящей опорой	375 кг

Характеристики привода:

Тип механического привода	редуктор Rotork IW4R (или аналог)
Тип электрического привода	AUMA SA07.6 (или аналог)
Управление приводом	электрическое + аварийный ручной маховик
Время одного поворота а 90°	80 сек
Номинальная электрическая мощность при 3-ф 380В, 50 Гц	0,47 кВт
Номинальный ток	1,7 А
Максимальный рабочий ток	2,1 А
Пусковой ток	4,8 А
Коэффициент мощности cosφ	0,42

Вариант исполнения:
Возможна комплектация электропривода блоком управления AUMA MATIC AM 01.1. Блок имеет встроенную кнопочную станцию, силовую часть с магнитными пускателями и световую индикацию положения шара.

***Внимание!** Для обеспечения доступа к механизмам управления запорной арматуры, располагаемой в труднодоступных местах, возможно изготовление шаровых кранов с увеличенной высотой штока. Минимальное увеличение высоты от стандартной составляет 200 мм.*

Ду250 Ру40

МОНТАЖНЫЙ ЧЕРТЕЖ

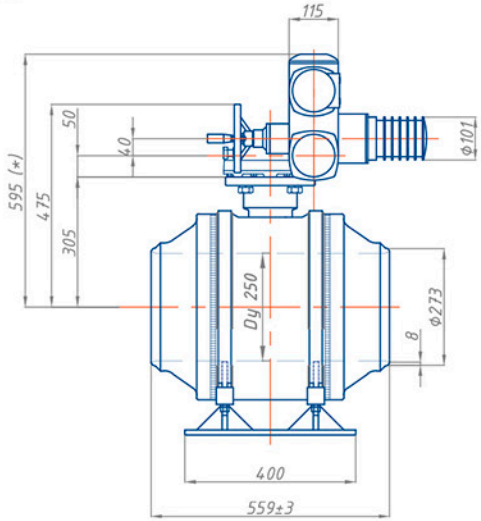

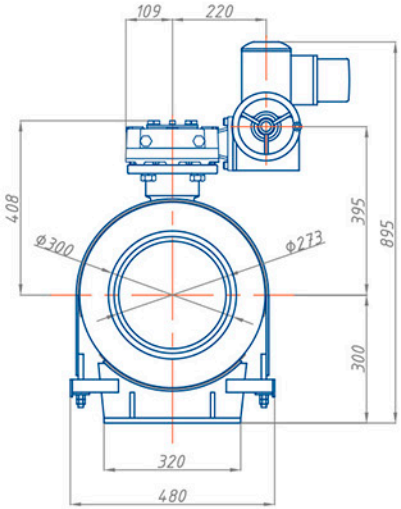

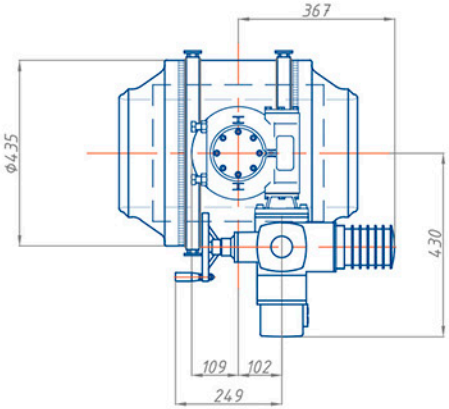

Спецификация

Обозначение	Наименование	Масса кг
ТМ2-250-11-3	Шаровой кран РОНЕКС Ду250 Ру40, полнопроходной, для установки в камеру, под приварку, с электроприводом AUMA, в комплекте со скользящей опорой	375

** высота от продольной оси шарового крана до верха электропривода (стандартная комплектация). Требуемая высота указывается в наименовании (заказе) шарового крана. Для ППУ изоляции минимальная высота H=945 мм. В этом случае скользящая опора в комплект не входит.*

ТЕРМОФОРМ
ДЕЛАЕМ В РОССИИ

РОНЕКС

ТМ2-250-11-5

С УДЛИНИТЕЛЕМ ШТОКА И МЕХАНИЧЕСКИМ ПРИВОДОМ

Полнопроходной шаровой кран Ду250 Ру40

Применение:
Для тепловых сетей в ППУ изоляции

Характеристики шарового крана:

Диаметр условного прохода Ду (DN)	250 мм
Диаметр присоединительного патрубка наружный Дн	273 мм
Расчетное давление Ру (PN)	40 кгс/см²
Класс герметичности	«А»
Температура рабочей среды при max. PN	+200°С
Коэффициент расхода Kv	14 238 м³/ч
Гидросопротивление ζ	0,03
Момент вращения	1 760 Н*m
Срок службы	не менее 30 лет
Масса шарового крана с редуктором, электроприводом и диэлектрической скользящей опорой	365 кг

Характеристики удлинителя штока:

Стандартная (мин.) высота удлинителя штока	350 мм

Технологическая заглушка (тр. Ø 219 мм, длина 100 мм) на удлинителе штока под ППУ изоляцию, устанавливается по соглашению с производителями ППУ изоляции.

Характеристики привода:

Тип механического привода	редуктор Rotork IW4R / HOB 210 (или аналог)
Управление приводом	стандартный Т-ключ S=32 мм (в комплект не входит)

Вариант исполнения:
Возможна комплектация шарового крана под ППУ изоляцию электроприводом AUMA SA07.6 (или аналог)

Ду250 Ру40

МОНТАЖНЫЙ ЧЕРТЕЖ

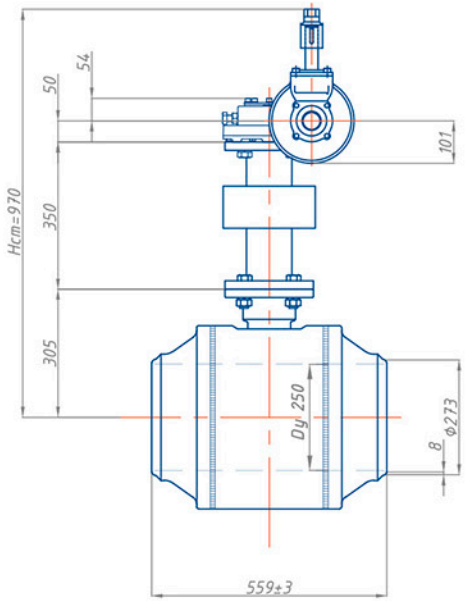

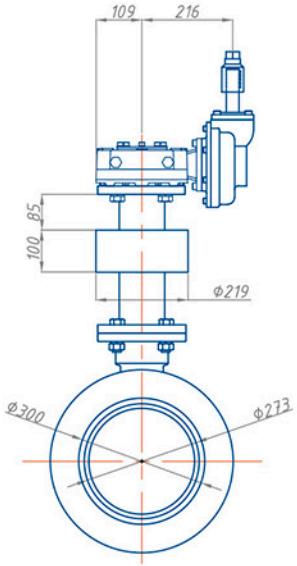

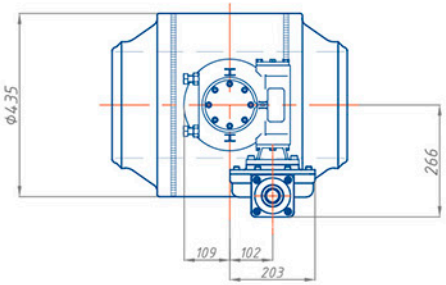

- *Нст – стандартная (минимальная) высота от продольной оси шарового крана до верха механического привода с элементом управления под Т-ключ. Требуемая высота указывается в наименовании (заказе) шарового крана.*
- *Строительная длина изолированного изделия принимается по каталогу производителя ППУ изоляции.*

Спецификация

Обозначение	Наименование	Масса кг
ТМ2-250-11-5	Шаровой кран РОНЕКС Ду250 Ру40, Нст=970мм, полнопроходной, для бесканальной прокладки, под приварку, с редуктором под Т-ключ (XXXXX)*	365 + ППУ*

** обозначение и масса по каталогу производителя ППУ изоляции.*

ТЕРМОФОРМ
ДЕЛАЕМ В РОССИИ

РОНЕКС

Полнопроходной шаровой кран Ду300 Ру40

Применение:
Для тепловых сетей, насосно-перекачивающих, тепловых и электрических станций

Характеристики шарового крана:

Диаметр условного прохода Ду (DN)	300 мм
Диаметр присоединительного патрубка наружный Дн	325 мм
Расчетное давление Ру (PN)	40 кгс/см²
Класс герметичности	«А»
Температура рабочей среды при max. PN	+200°С
Коэффициент расхода Kv	21 675 м³/ч
Гидросопротивление ζ	0,027
Момент вращения	2 300 Н*m
Срок службы	не менее 30 лет
Масса шарового крана с редуктором, электроприводом и диэлектрической скользящей опорой	490 кг

Характеристики привода:

Тип механического привода	редуктор Rotork IW5R (или аналог)
Управление приводом	штурвал

Внимание! *Для обеспечения доступа к механизмам управления запорной арматуры, располагаемой в труднодоступных местах, возможно изготовление шаровых кранов с увеличенной высотой штока. Минимальное увеличение высоты от стандартной составляет 200 мм.*

ТЕРМОФОРМ
ДЕЛАЕМ В РОССИИ

Ду300 Ру40

МОНТАЖНЫЙ ЧЕРТЕЖ

РОНЕКС

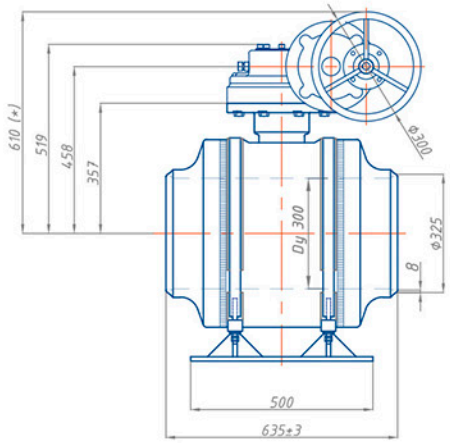

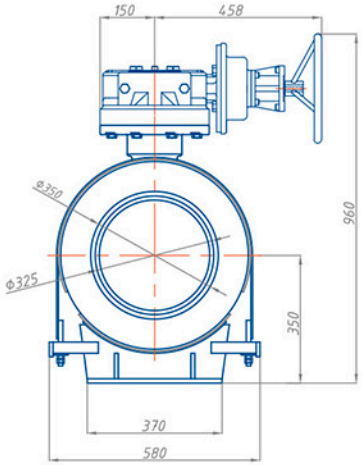

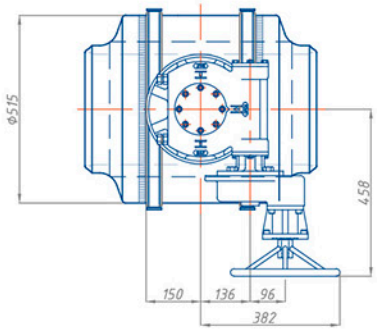

Спецификация

Обозначение	Наименование	Масса кг
ТМ2-300-11-2	Шаровой кран РОНЕКС Ду300 Ру40, полнопроходной, для установки в камеру, под приварку, с редуктором, в комплекте со скользящей опорой	490

** высота от продольной оси шарового крана до верха штурвала механического редуктора (стандартная комплектация). Требуемая высота указывается в наименовании (заказе) шарового крана.*

ТЕРМОФОРМ
ДЕЛАЕМ В РОССИИ

РОНЕКС

ТМ2-300-11-3

С ЭЛЕКТРО-МЕХАНИЧЕСКИМ ПРИВОДОМ И СКОЛЬЗЯЩЕЙ ОПОРОЙ

Полнопроходной шаровой кран Ду300 Ру40

Применение:
Для тепловых сетей, насосно-перекачивающих, тепловых и электрических станций

Характеристики шарового крана:

Диаметр условного прохода Ду (DN)	300 мм
Диаметр присоединительного патрубка наружный Дн	325 мм
Расчетное давление Ру (PN)	40 кгс/см²
Класс герметичности	«А»
Температура рабочей среды при max. PN	+200°С
Коэффициент расхода Kv	21 675 м³/ч
Гидросопротивление ζ	0,027
Момент вращения	2 300 Н*m
Срок службы	не менее 30 лет
Масса шарового крана с редуктором, электроприводом и диэлектрической скользящей опорой	595 кг

Характеристики привода:

Тип механического привода	редуктор Rotork IW5R (или аналог)
Тип электрического привода	AUMA SA07.6 (или аналог)
Управление приводом	электрическое + аварийный ручной маховик
Время одного поворота а 90°	80 сек
Номинальная электрическая мощность при 3-ф 380В, 50 Гц	0,47 кВт
Номинальный ток	1,7 А
Максимальный рабочий ток	2,1 А
Пусковой ток	4,8 А
Коэффициент мощности cosφ	0,42

Вариант исполнения:
Возможна комплектация электропривода блоком управления AUMA MATIC AM 01.1. Блок имеет встроенную кнопочную станцию, силовую часть с магнитными пускателями и световую индикацию положения шара.

***Внимание!** Для обеспечения доступа к механизмам управления запорной арматуры, располагаемой в труднодоступных местах, возможно изготовление шаровых кранов с увеличенной высотой штока. Минимальное увеличение высоты от стандартной составляет 200 мм.*

Ду300 Ру40

МОНТАЖНЫЙ ЧЕРТЕЖ

РОНЕКС

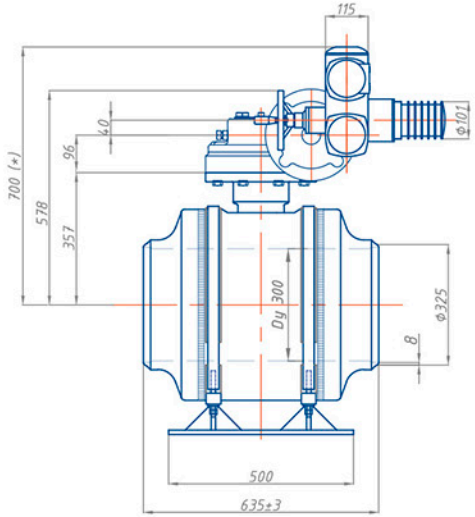

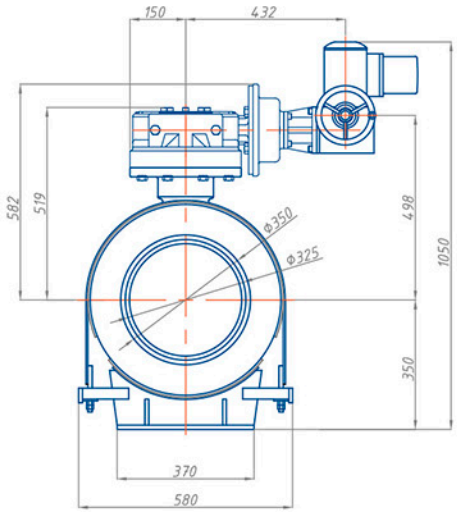

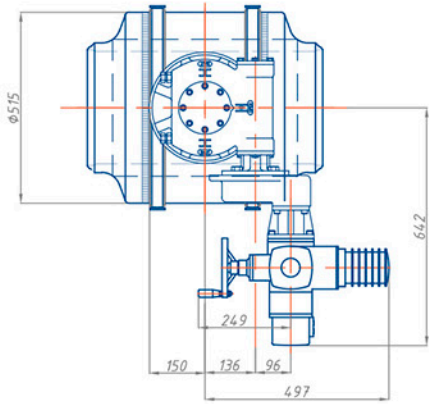

Спецификация

Обозначение	Наименование	Масса кг
ТМ2-300-11-3	Шаровой кран РОНЕКС Ду300 Ру40, полнопроходной, для установки в камеру, под приварку, с электроприводом AUMA, в комплекте со скользящей опорой	595

** высота от продольной оси шарового крана до верха электропривода (стандартная комплектация). Требуемая высота указывается в наименовании (заказе) шарового крана. Для ППУ изоляции минимальная высота H=1050 мм. В этом случае скользящая опора в комплект не входит.*

ТЕРМОФОРМ
ДЕЛАЕМ В РОССИИ

РОНЕКС

ТМ2-300-11-5

С УДЛИНИТЕЛЕМ ШТОКА И МЕХАНИЧЕСКИМ ПРИВОДОМ

Полнопроходной шаровой кран Ду300 Ру40

Применение:
Для тепловых сетей в ППУ изоляции

Характеристики шарового крана:

Диаметр условного прохода Ду (DN)	300 мм
Диаметр присоединительного патрубка наружный Дн	325 мм
Расчетное давление Ру (PN)	40 кгс/см²
Класс герметичности	«А»
Температура рабочей среды при max. PN	+200°С
Коэффициент расхода Kv	21 657 м³/ч
Гидросопротивление ζ	0,027
Момент вращения	2 300 Н*m
Срок службы	не менее 30 лет
Масса шарового крана с редуктором, электроприводом и диэлектрической скользящей опорой	585 кг

Характеристики удлинителя штока:

Стандартная (мин.) высота удлинителя штока	350 мм

Технологическая заглушка (тр. Ø273 мм, длина 100 мм) на удлинителе штока под ППУ изоляцию, устанавливается по соглашению с производителями ППУ изоляции.

Характеристики привода:

Тип механического привода	редуктор Rotork IW5R / HOB 210 (или аналог)
Управление приводом	стандартный Т-ключ S=32 мм (в комплект не входит)

Вариант исполнения:
Возможна комплектация шарового крана под ППУ изоляцию электроприводом AUMA SA07.6 (или аналог)

Ду300 Ру40

МОНТАЖНЫЙ ЧЕРТЕЖ

РОНЕКС

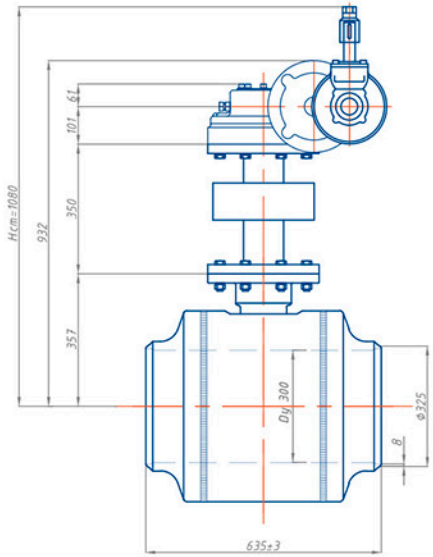

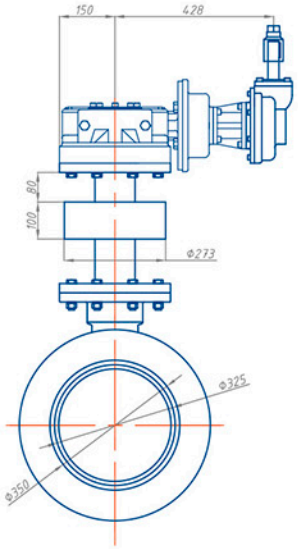

- *Hст – стандартная (минимальная) высота от продольной оси шарового крана до верха механического привода с элементом управления под Т-ключ. Требуемая высота указывается в наименовании (заказе) шарового крана.*
- *Строительная длина изолированного изделия принимается по каталогу производителя ППУ изоляции.*

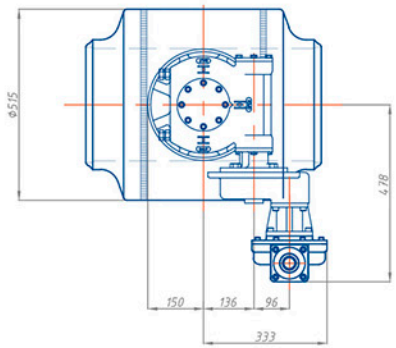

Спецификация

Обозначение	Наименование	Масса кг
ТМ2-300-11-5	Шаровой кран РОНЕКС Ду300 Ру40, Hст=1080мм, полнопроходной, для бесканальной прокладки, под приварку, с редуктором под Т-ключ (XXXXX)*	585 + ППУ*

** обозначение и масса по каталогу производителя ППУ изоляции.*

ТЕРМОФОРМ
ДЕЛАЕМ В РОССИИ

РОНЕКС

ТМ2-400-11-2

С МЕХАНИЧЕСКИМ ПРИВОДОМ И СКОЛЬЗЯЩЕЙ ОПОРОЙ

Полнопроходной шаровой кран Ду400 Ру40

Применение:
Для тепловых сетей, насосно-перекачивающих, тепловых и электрических станций

Характеристики шарового крана:

Диаметр условного прохода Ду (DN)	400 мм
Диаметр присоединительного патрубка наружный Дн	426 мм
Расчетное давление Ру (PN)	40 кгс/см²
Класс герметичности	«А»
Температура рабочей среды при max. PN	+200°С
Коэффициент расхода Kv	33 575 м³/ч
Гидросопротивление ζ	0,035
Момент вращения	5 000 Н*m
Срок службы	не менее 30 лет
Масса шарового крана с редуктором, электроприводом и диэлектрической скользящей опорой	975 кг

Характеристики привода:

Тип механического привода	редуктор Rotork IW5R (или аналог)
Управление приводом	штурвал

Внимание! *Для обеспечения доступа к механизмам управления запорной арматуры, располагаемой в труднодоступных местах, возможно изготовление шаровых кранов с увеличенной высотой штока. Минимальное увеличение высоты от стандартной составляет 300 мм.*

Ду400 Ру40

МОНТАЖНЫЙ ЧЕРТЕЖ

РОНЕКС

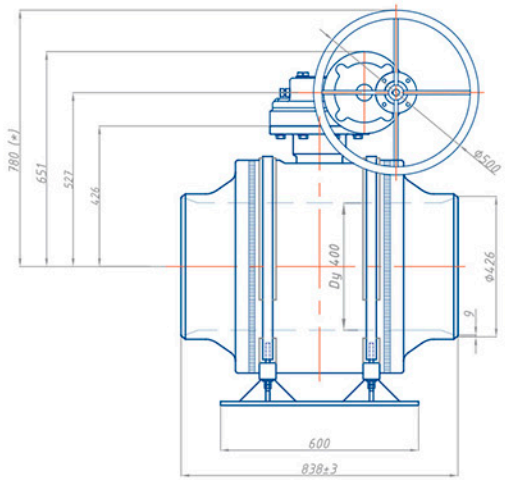

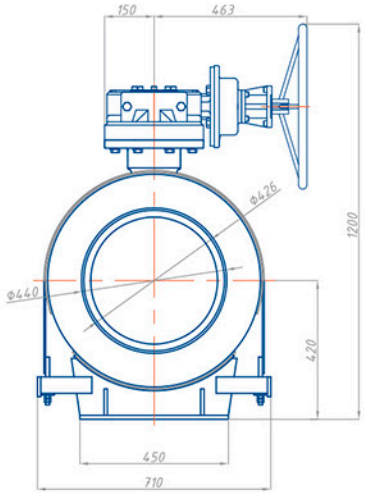

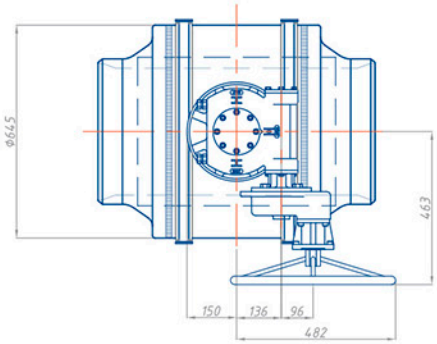

Спецификация

Обозначение	Наименование	Масса кг
ТМ2-400-11-2	Шаровой кран РОНЕКС Ду400 Ру40, полнопроходной, для установки в камеру, под приварку, с редуктором, в комплекте со скользящей опорой	975

** высота от продольной оси шарового крана до верха штурвала механического редуктора (стандартная комплектация). Требуемая высота указывается в наименовании (заказе) шарового крана.*

ТЕРМОФОРМ
ДЕЛАЕМ В РОССИИ

РОНЕКС

ТМ2-400-11-3

С ЭЛЕКТРО-МЕХАНИЧЕСКИМ ПРИВОДОМ И СКОЛЬЗЯЩЕЙ ОПОРОЙ

Полнопроходной шаровой кран Ду400 Ру40

Применение:
Для тепловых сетей, насосно-перекачивающих, тепловых и электрических станций

Характеристики шарового крана:

Диаметр условного прохода Ду (DN)	400 мм
Диаметр присоединительного патрубка наружный Дн	426 мм
Расчетное давление Ру (PN)	40 кгс/см²
Класс герметичности	«А»
Температура рабочей среды при max. PN	+200°С
Коэффициент расхода Kv	33 578 м³/ч
Гидросопротивление ζ	0,035
Момент вращения	5 000 Н*m
Срок службы	не менее 30 лет
Масса шарового крана с редуктором, электроприводом и диэлектрической скользящей опорой	995 кг

Характеристики привода:

Тип механического привода	редуктор Rotork IW5R (или аналог)
Тип электрического привода	AUMA SA10.2 (или аналог)
Управление приводом	электрическое + аварийный ручной маховик
Время одного поворота а 90°	80 сек
Номинальная электрическая мощность при 3-ф 380В, 50 Гц	0,72 кВт
Номинальный ток	2,6 А
Максимальный рабочий ток	3,2 А
Пусковой ток	8,9 А
Коэффициент мощности cosφ	0,42

Вариант исполнения:
Возможна комплектация электропривода блоком управления AUMA MATIC AM 01.1. Блок имеет встроенную кнопочную станцию, силовую часть с магнитными пускателями и световую индикацию положения шара.

***Внимание!** Для обеспечения доступа к механизмам управления запорной арматуры, располагаемой в труднодоступных местах, возможно изготовление шаровых кранов с увеличенной высотой штока. Минимальное увеличение высоты от стандартной составляет 300 мм.*

Ду400 Ру40

МОНТАЖНЫЙ ЧЕРТЕЖ

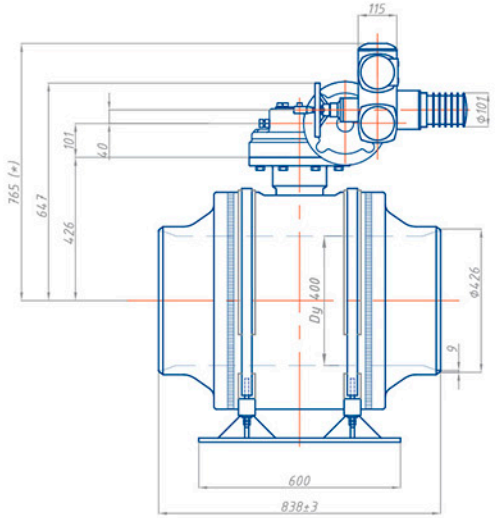

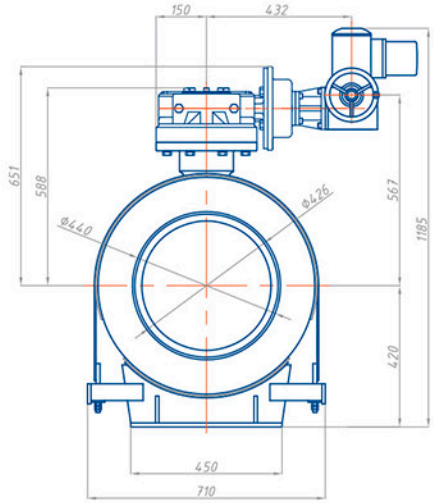

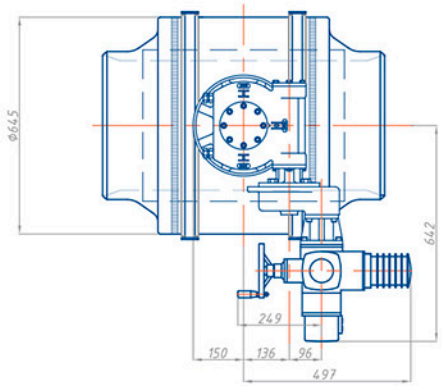

Спецификация

Обозначение	Наименование	Масса кг
ТМ2-400-11-3	Шаровой кран РОНЕКС Ду400 Ру40, полнопроходной, для установки в камеру, под приварку, с электроприводом AUMA, в комплекте со скользящей опорой	995

** высота от продольной оси шарового крана до верха электропривода (стандартная комплектация). Требуемая высота указывается в наименовании (заказе) шарового крана. Для ППУ изоляции минимальная высота H=1115 мм. В этом случае скользящая опора в комплект не входит.*

ТЕРМОФОРМ
ДЕЛАЕМ В РОССИИ

РОНЕКС

ТМ2-400-11-5

С УДЛИНИТЕЛЕМ ШТОКА И МЕХАНИЧЕСКИМ ПРИВОДОМ

Полнопроходной шаровой кран Ду400 Ру40

Применение:
Для тепловых сетей в ППУ изоляции

Характеристики шарового крана:

Диаметр условного прохода Ду (DN)	400 мм
Диаметр присоединительного патрубка наружный Дн	426 мм
Расчетное давление Ру (PN)	40 кгс/см²
Класс герметичности	«А»
Температура рабочей среды при max. PN	+200°С
Коэффициент расхода Kv	33 575 м³/ч
Гидросопротивление ζ	0,035
Момент вращения	5 000 Н*m
Срок службы	не менее 30 лет
Масса шарового крана с редуктором, электроприводом и диэлектрической скользящей опорой	975 кг

Характеристики удлинителя штока:

Стандартная (мин.) высота удлинителя штока	350 мм

Технологическая заглушка (тр. Ø 273 мм, длина 100 мм) на удлинителе штока под ППУ изоляцию, устанавливается по соглашению с производителями ППУ изоляции.

Характеристики привода:

Тип механического привода	редуктор Rotork IW5R / HOB 210 (или аналог)
Управление приводом	стандартный Т-ключ S=32 мм (в комплект не входит)

Вариант исполнения:
Возможна комплектация шарового крана под ППУ изоляцию электроприводом AUMA SA10.2 (или аналог)

Ду400 Ру40

МОНТАЖНЫЙ ЧЕРТЕЖ

РОНЕКС

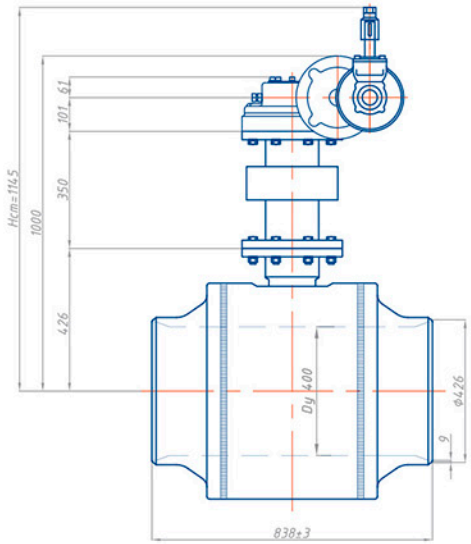

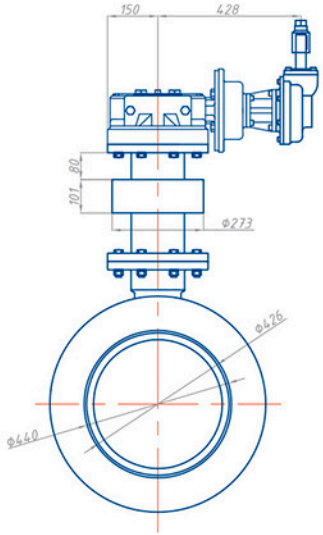

- *Нст – стандартная (минимальная) высота от продольной оси шарового крана до верха механического привода с элементом управления под Т-ключ. Требуемая высота указывается в наименовании (заказе) шарового крана.*
- *Строительная длина изолированного изделия принимается по каталогу производителя ППУ изоляции.*

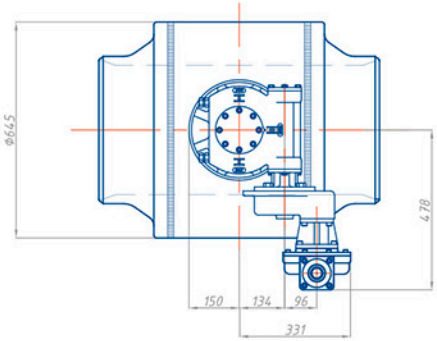

Спецификация

Обозначение	Наименование	Масса кг
ТМ2-400-11-5	Шаровой кран РОНЕКС Ду400 Ру40, Нст=1145мм, полнопроходной, для бесканальной прокладки, под приварку, с редуктором под Т-ключ (XXXXX)*	975 + ППУ*

** обозначение и масса по каталогу производителя ППУ изоляции.*

ТЕРМОФОРМ
ДЕЛАЕМ В РОССИИ

РОНЕКС

ТМ2-500-11-2

С МЕХАНИЧЕСКИМ ПРИВОДОМ И СКОЛЬЗЯЩЕЙ ОПОРОЙ

Полнопроходной шаровой кран Ду500 Ру40

Применение:
Для тепловых сетей, насосно-перекачивающих, тепловых и электрических станций

Характеристики шарового крана:

Диаметр условного прохода Ду (DN)	500 мм
Диаметр присоединительного патрубка наружный Дн	530 мм
Расчетное давление Ру (PN)	40 кгс/см²
Класс герметичности	«А»
Температура рабочей среды при max. PN	+200°С
Коэффициент расхода Kv	58 225 м³/ч
Гидросопротивление ζ	0,028
Момент вращения	8 800 Н*m
Срок службы	не менее 30 лет
Масса шарового крана с редуктором, электроприводом и диэлектрической скользящей опорой	1 710 кг

Характеристики привода:

Тип механического привода	редуктор Rotork IW7R (или аналог)
Управление приводом	штурвал

Внимание! *Для обеспечения доступа к механизмам управления запорной арматуры, располагаемой в труднодоступных местах, возможно изготовление шаровых кранов с увеличенной высотой штока. Минимальное увеличение высоты от стандартной составляет 300 мм.*

ТЕРМОФОРМ
ДЕЛАЕМ В РОССИИ

Ду500 Ру40

МОНТАЖНЫЙ ЧЕРТЕЖ

РОНЕКС

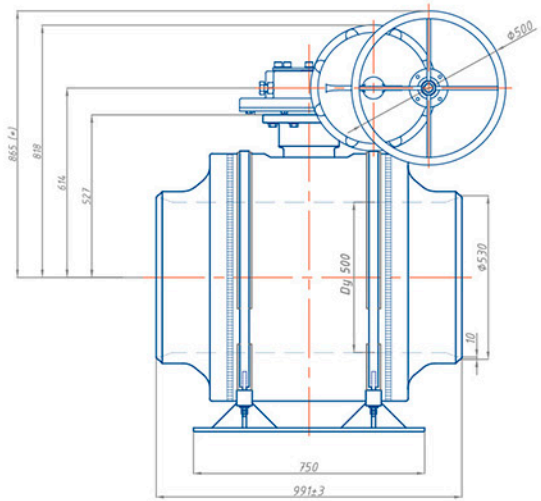

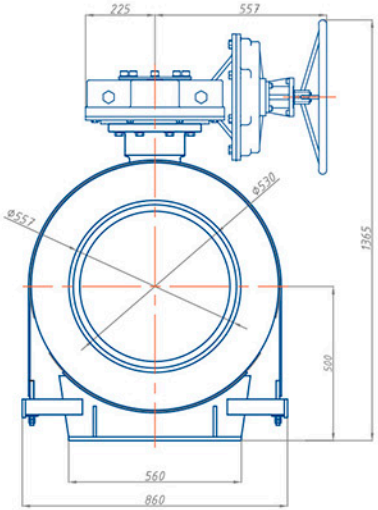

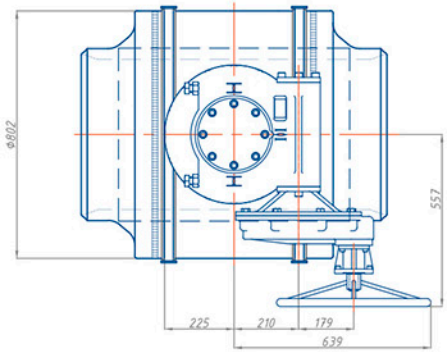

Спецификация

Обозначение	Наименование	Масса кг
ТМ2-500-11-2	Шаровой кран РОНЕКС Ду500 Ру40, полнопроходной, для установки в камеру, под приварку, с редуктором, в комплекте со скользящей опорой	1 710

** высота от продольной оси шарового крана до верха штурвала механического редуктора (стандартная комплектация). Требуемая высота указывается в наименовании (заказе) шарового крана.*

ТЕРМОФОРМ
ДЕЛАЕМ В РОССИИ

РОНЕКС

ТМ2-500-11-3

С ЭЛЕКТРО-МЕХАНИЧЕСКИМ ПРИВОДОМ И СКОЛЬЗЯЩЕЙ ОПОРОЙ

Полнопроходной шаровой кран Ду500 Ру40

Применение:
Для тепловых сетей, насосно-перекачивающих, тепловых и электрических станций

Характеристики шарового крана:

Диаметр условного прохода Ду (DN)	500 мм
Диаметр присоединительного патрубка наружный Дн	530 мм
Расчетное давление Ру (PN)	40 кгс/см²
Класс герметичности	«А»
Температура рабочей среды при max. PN	+200°С
Коэффициент расхода Kv	58 225 м³/ч
Гидросопротивление ζ	0,028
Момент вращения	8 800 Н*m
Срок службы	не менее 30 лет
Масса шарового крана с редуктором, электроприводом и диэлектрической скользящей опорой	1 730 кг

Характеристики привода:

Тип механического привода	редуктор Rotork IW7R (или аналог)
Тип электрического привода	AUMA SA10.2 (или аналог)
Управление приводом	электрическое + аварийный ручной маховик
Время одного поворота а 90°	180 сек
Номинальная электрическая мощность при 3-ф 380В, 50 Гц	0,72 кВт
Номинальный ток	2,6 А
Максимальный рабочий ток	3,2 А
Пусковой ток	8,9 А
Коэффициент мощности cosφ	0,42

Вариант исполнения:
Возможна комплектация электропривода блоком управления AUMA MATIC AM 01.1. Блок имеет встроенную кнопочную станцию, силовую часть с магнитными пускателями и световую индикацию положения шара.

***Внимание!** Для обеспечения доступа к механизмам управления запорной арматуры, располагаемой в труднодоступных местах, возможно изготовление шаровых кранов с увеличенной высотой штока. Минимальное увеличение высоты от стандартной составляет 300 мм.*

ТЕРМОФОРМ
ДЕЛАЕМ В РОССИИ

Ду500 Ру40

МОНТАЖНЫЙ ЧЕРТЕЖ

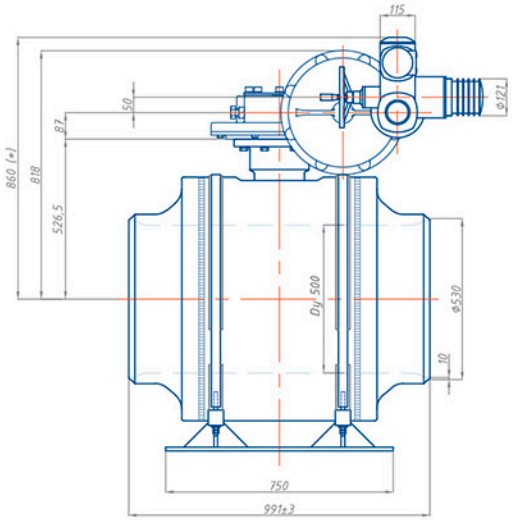

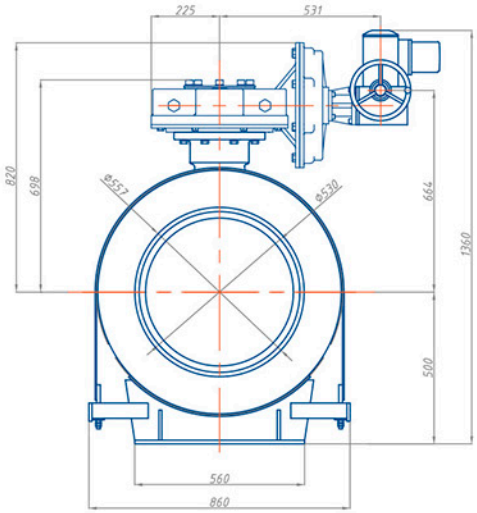

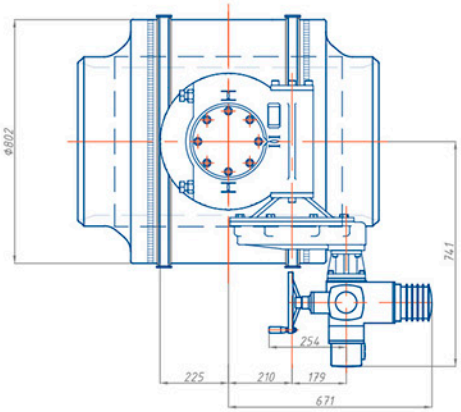

Спецификация

Обозначение	Наименование	Масса кг
ТМ2-500-11-3	Шаровой кран РОНЕКС Ду500 Ру40, полнопроходной, для установки в камеру, под приварку, с электроприводом AUMA, в комплекте со скользящей опорой	1 730

** высота от продольной оси шарового крана до верха электропривода (стандартная комплектация). Требуемая высота указывается в наименовании (заказе) шарового крана. Для ППУ изоляции минимальная высота Н=1210 мм. В этом случае скользящая опора в комплект не входит.*

ТЕРМОФОРМ
ДЕЛАЕМ В РОССИИ

РОНЕКС

ТМ2-500-11-5

С УДЛИНИТЕЛЕМ ШТОКА И МЕХАНИЧЕСКИМ ПРИВОДОМ

Полнопроходной шаровой кран Ду500 Ру40

Применение:
Для тепловых сетей в ППУ изоляции

Характеристики шарового крана:

Диаметр условного прохода Ду (DN)	500 мм
Диаметр присоединительного патрубка наружный Дн	530 мм
Расчетное давление Ру (PN)	40 кгс/см²
Класс герметичности	«А»
Температура рабочей среды при max. PN	+200°С
Коэффициент расхода Kv	58 225 м³/ч
Гидросопротивление ζ	0,028
Момент вращения	8 800 Н*m
Срок службы	не менее 30 лет
Масса шарового крана с редуктором, электроприводом и диэлектрической скользящей опорой	1 700 кг

Характеристики удлинителя штока:

Стандартная (мин.) высота удлинителя штока	350 мм

Технологическая заглушка (тр. Ø 273 мм, длина 100 мм) на удлинителе штока под ППУ изоляцию, устанавливается по соглашению с производителями ППУ изоляции.

Характеристики привода:

Тип механического привода	редуктор Rotork IW7R / HOB 210 (или аналог)
Управление приводом	стандартный Т-ключ S=32 мм (в комплект не входит)

Вариант исполнения:
Возможна комплектация шарового крана под ППУ изоляцию электроприводом AUMA SA10.2 (или аналог)

ТЕРМОФОРМ
ДЕЛАЕМ В РОССИИ

Ду500 Ру40

МОНТАЖНЫЙ ЧЕРТЕЖ

РОНЕКС

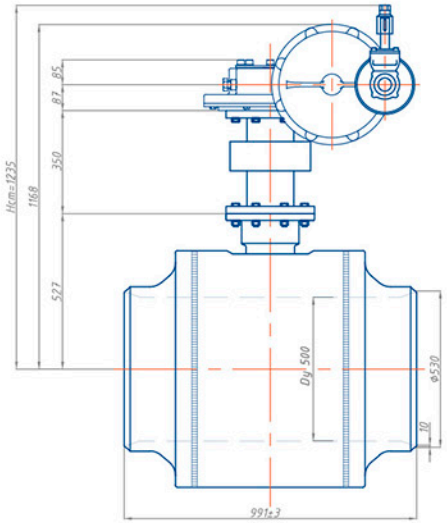

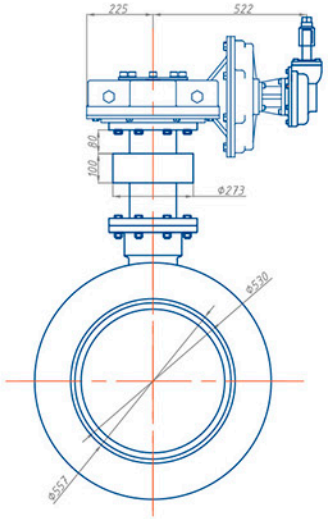

- *Нст – стандартная (минимальная) высота от продольной оси шарового крана до верха механического привода с элементом управления под Т-ключ. Требуемая высота указывается в наименовании (заказе) шарового крана.*
- *Строительная длина изолированного изделия принимается по каталогу производителя ППУ изоляции.*

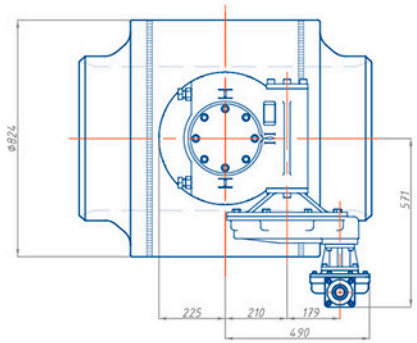

Спецификация

Обозначение	Наименование	Масса кг
ТМ2-500-11-5	Шаровой кран РОНЕКС Ду500 Ру40, Нст=1235мм, полнопроходной, для бесканальной прокладки, под приварку, с редуктором под Т-ключ (XXXXX)*	1 700 + ППУ*

** обозначение и масса по каталогу производителя ППУ изоляции.*

ТЕРМОФОРМ
ДЕЛАЕМ В РОССИИ

РОНЕКС

ТМ2-600-11-2

С МЕХАНИЧЕСКИМ ПРИВОДОМ И СКОЛЬЗЯЩЕЙ ОПОРОЙ

Полнопроходной шаровой кран Ду600 Ру40

Применение:
Для тепловых сетей, насосно-перекачивающих, тепловых и электрических станций

Характеристики шарового крана:

Диаметр условного прохода Ду (DN)	600 мм
Диаметр присоединительного патрубка наружный Дн	630 мм
Расчетное давление Ру (PN)	40 кгс/см²
Класс герметичности	«А»
Температура рабочей среды при max. PN	+200°С
Коэффициент расхода Kv	85 000 м³/ч
Гидросопротивление ζ	0,028
Момент вращения	14 000 Н*m
Срок службы	не менее 30 лет
Масса шарового крана с редуктором, электроприводом и диэлектрической скользящей опорой	2 905 кг

Характеристики привода:

Тип механического привода	редуктор Rotork IW7R (или аналог)
Управление приводом	штурвал

Внимание! *Для обеспечения доступа к механизмам управления запорной арматуры, располагаемой в труднодоступных местах, возможно изготовление шаровых кранов с увеличенной высотой штока. Минимальное увеличение высоты от стандартной составляет 300 мм.*

ТЕРМОФОРМ
ДЕЛАЕМ В РОССИИ

Ду600 Ру40

МОНТАЖНЫЙ ЧЕРТЕЖ

РОНЕКС

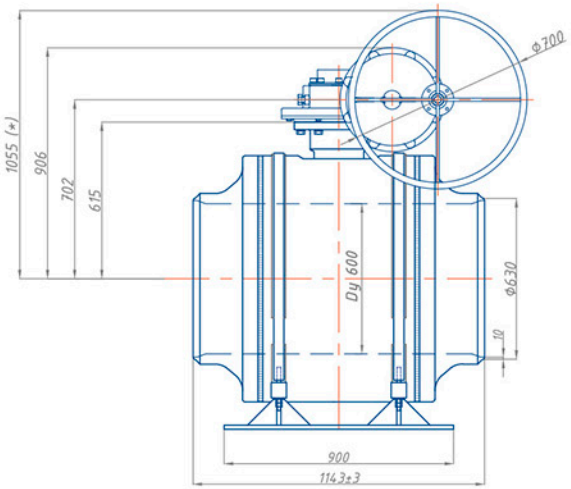

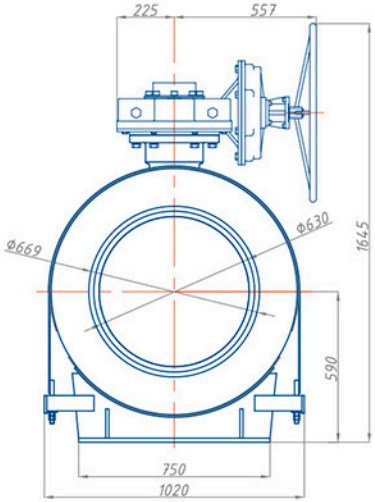

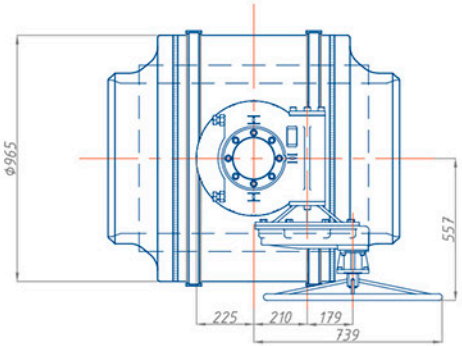

Спецификация

Обозначение	Наименование	Масса кг
ТМ2-600-11-2	Шаровой кран РОНЕКС Ду600 Ру40, полнопроходной, для установки в камеру, под приварку, с редуктором, в комплекте со скользящей опорой	2 905

** высота от продольной оси шарового крана до верха штурвала механического редуктора (стандартная комплектация). Требуемая высота указывается в наименовании (заказе) шарового крана.*

ТЕРМОФОРМ
ДЕЛАЕМ В РОССИИ

РОНЕКС

ТМ2-600-11-3

С ЭЛЕКТРО-МЕХАНИЧЕСКИМ ПРИВОДОМ И СКОЛЬЗЯЩЕЙ ОПОРОЙ

Полнопроходной шаровой кран Ду600 Ру40

Применение:
Для тепловых сетей, насосно-перекачивающих, тепловых и электрических станций

Характеристики шарового крана:

Диаметр условного прохода Ду (DN)	600 мм
Диаметр присоединительного патрубка наружный Дн	630 мм
Расчетное давление Ру (PN)	40 кгс/см²
Класс герметичности	«А»
Температура рабочей среды при max. PN	+200°С
Коэффициент расхода Kv	85 000 м³/ч
Гидросопротивление ζ	0,028
Момент вращения	14 000 Н*m
Срок службы	не менее 30 лет
Масса шарового крана с редуктором, электроприводом и диэлектрической скользящей опорой	2 930 кг

Характеристики привода:

Тип механического привода	редуктор Rotork IW7R (или аналог)
Тип электрического привода	AUMA SA10.2 (или аналог)
Управление приводом	электрическое + аварийный ручной маховик
Время одного поворота а 90°	180 сек
Номинальная электрическая мощность при 3-ф 380В, 50 Гц	0,72 кВт
Номинальный ток	2,6 А
Максимальный рабочий ток	3,2 А
Пусковой ток	8,9 А
Коэффициент мощности cosφ	0,42

Вариант исполнения:
Возможна комплектация электропривода блоком управления AUMA MATIC AM 01.1. Блок имеет встроенную кнопочную станцию, силовую часть с магнитными пускателями и световую индикацию положения шара.

***Внимание!** Для обеспечения доступа к механизмам управления запорной арматуры, располагаемой в труднодоступных местах, возможно изготовление шаровых кранов с увеличенной высотой штока. Минимальное увеличение высоты от стандартной составляет 300 мм.*

ТЕРМОФОРМ
ДЕЛАЕМ В РОССИИ

Ду600 Ру40

МОНТАЖНЫЙ ЧЕРТЕЖ

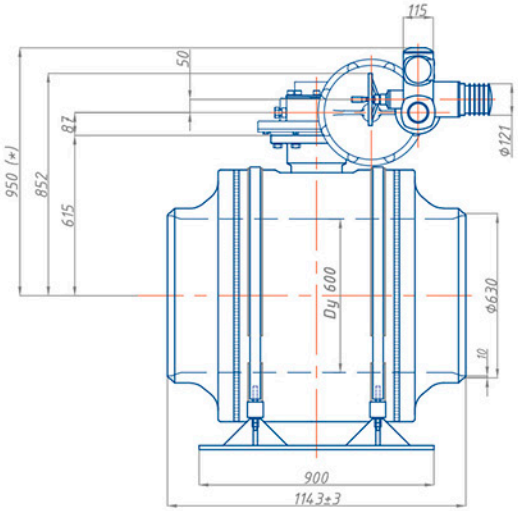

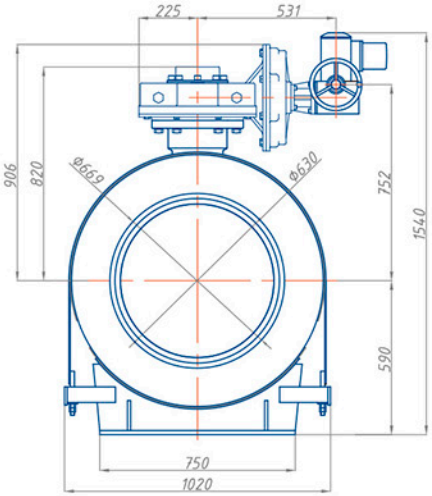

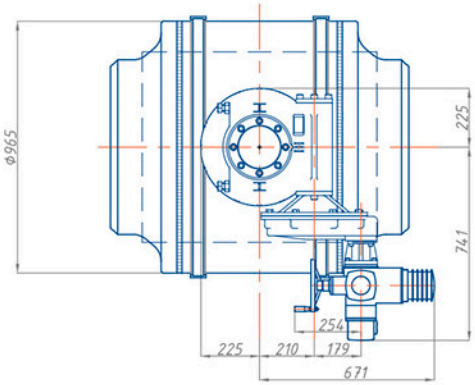

Спецификация

Обозначение	Наименование	Масса кг
ТМ2-600-11-3	Шаровой кран РОНЕКС Ду600 Ру40, полнопроходной, для установки в камеру, под приварку, с электроприводом AUMA, в комплекте со скользящей опорой	2 930

** высота от продольной оси шарового крана до верха электропривода (стандартная комплектация). Требуемая высота указывается в наименовании (заказе) шарового крана. Для ППУ изоляции минимальная высота Н=1300 мм. В этом случае скользящая опора в комплект не входит.*

ТЕРМОФОРМ
ДЕЛАЕМ В РОССИИ

РОНЕКС

ТМ2-600-11-5

С УДЛИНИТЕЛЕМ ШТОКА И МЕХАНИЧЕСКИМ ПРИВОДОМ

Полнопроходной шаровой кран Ду600 Ру40

Применение:
Для тепловых сетей в ППУ изоляции

Характеристики шарового крана:

Диаметр условного прохода Ду (DN)	600 мм
Диаметр присоединительного патрубка наружный Дн	630 мм
Расчетное давление Ру (PN)	40 кгс/см²
Класс герметичности	«А»
Температура рабочей среды при max. PN	+200°С
Коэффициент расхода Kv	85 000 м³/ч
Гидросопротивление ζ	0,028
Момент вращения	14 000 Н*m
Срок службы	не менее 30 лет
Масса шарового крана с редуктором, электроприводом и диэлектрической скользящей опорой	2 895 кг

Характеристики удлинителя штока:

Стандартная (мин.) высота удлинителя штока	350 мм

Технологическая заглушка (тр. Ø 325 мм, длина 100 мм) на удлинителе штока под ППУ изоляцию, устанавливается по соглашению с производителями ППУ изоляции.

Характеристики привода:

Тип механического привода	редуктор Rotork IW7R / HOB 210 (или аналог)
Управление приводом	стандартный Т-ключ S=32 мм (в комплект не входит)

Вариант исполнения:
Возможна комплектация шарового крана под ППУ изоляцию электроприводом AUMA SA10.2 (или аналог)

ТЕРМОФОРМ
ДЕЛАЕМ В РОССИИ

Ду600 Ру40

МОНТАЖНЫЙ ЧЕРТЕЖ

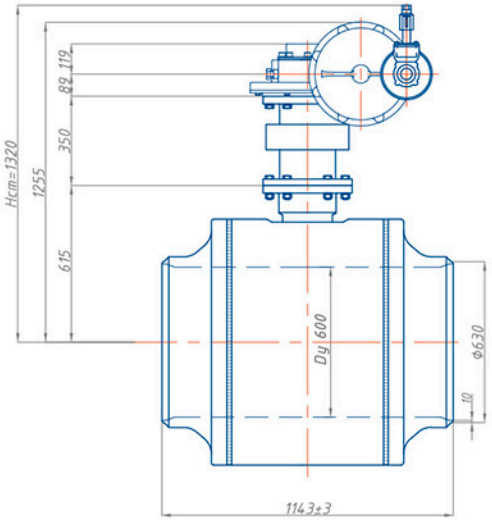

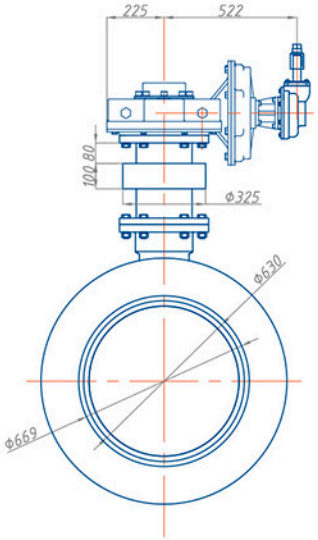

- *Hст – стандартная (минимальная) высота от продольной оси шарового крана до верха механического привода с элементом управления под Т-ключ. Требуемая высота указывается в наименовании (заказе) шарового крана.*
- *Строительная длина изолированного изделия принимается по каталогу производителя ППУ изоляции.*

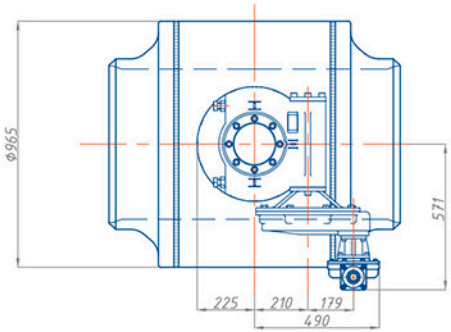

Спецификация

Обозначение	Наименование	Масса кг
ТМ2-600-11-5	Шаровой кран РОНЕКС Ду600 Ру40, Hст=1320мм, полнопроходной, для бесканальной прокладки, под приварку, с редуктором под Т-ключ (XXXXX)*	2 895 + ППУ*

** обозначение и масса по каталогу производителя ППУ изоляции.*

ТЕРМОФОРМ
ДЕЛАЕМ В РОССИИ

РОНЕКС

Полнопроходной шаровой кран Ду700 Ру40

Применение:
Для тепловых сетей, насосно-перекачивающих, тепловых и электрических станций

Характеристики шарового крана:

Диаметр условного прохода Ду (DN)	700 мм
Диаметр присоединительного патрубка наружный Дн	720 мм
Расчетное давление Ру (PN)	40 кгс/см²
Класс герметичности	«А»
Температура рабочей среды при max. PN	+200°С
Коэффициент расхода Kv	114 750 м³/ч
Гидросопротивление ζ	0,028
Момент вращения	20 000 Н*m
Срок службы	не менее 30 лет
Масса шарового крана с редуктором, электроприводом и диэлектрической скользящей опорой	4 285 кг

Характеристики привода:

Тип механического привода	редуктор Rotork IW9R (или аналог)
Управление приводом	штурвал

Внимание! *Для обеспечения доступа к механизмам управления запорной арматуры, располагаемой в труднодоступных местах, возможно изготовление шаровых кранов с увеличенной высотой штока. Минимальное увеличение высоты от стандартной составляет 300 мм.*

ТЕРМОФОРМ
ДЕЛАЕМ В РОССИИ

Ду700 Ру40

МОНТАЖНЫЙ ЧЕРТЕЖ

РОНЕКС

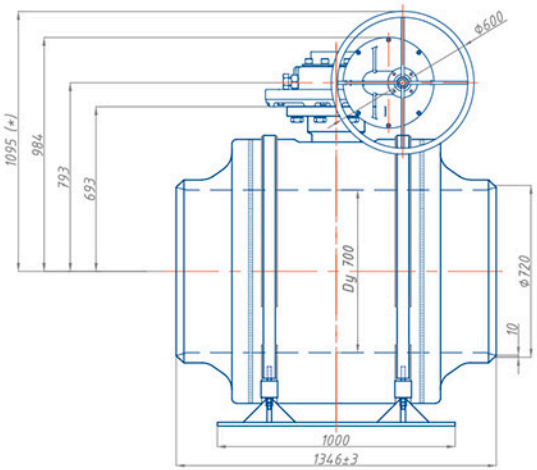

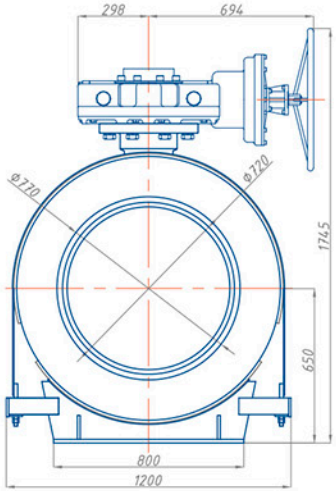

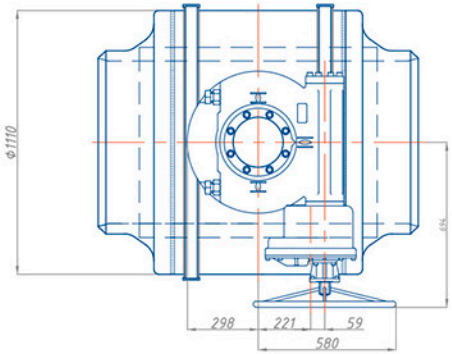

Спецификация

Обозначение	Наименование	Масса кг
ТМ2-700-11-2	Шаровой кран РОНЕКС Ду700 Ру40, полнопроходной, для установки в камеру, под приварку, с редуктором, в комплекте со скользящей опорой	4 285

** высота от продольной оси шарового крана до верха штурвала механического редуктора (стандартная комплектация). Требуемая высота указывается в наименовании (заказе) шарового крана.*

ТЕРМОФОРМ
ДЕЛАЕМ В РОССИИ

РОНЕКС

ТМ2-700-11-3

С ЭЛЕКТРО-МЕХАНИЧЕСКИМ ПРИВОДОМ И СКОЛЬЗЯЩЕЙ ОПОРОЙ

Полнопроходной шаровой кран Ду700 Ру40

Применение:
Для тепловых сетей, насосно-перекачивающих, тепловых и электрических станций

Характеристики шарового крана:

Диаметр условного прохода Ду (DN)	700 мм
Диаметр присоединительного патрубка наружный Дн	720 мм
Расчетное давление Ру (PN)	40 кгс/см²
Класс герметичности	«А»
Температура рабочей среды при max. PN	+200°С
Коэффициент расхода Kv	114 750 м³/ч
Гидросопротивление ζ	0,028
Момент вращения	20 000 Н*m
Срок службы	не менее 30 лет
Масса шарового крана с редуктором, электроприводом и диэлектрической скользящей опорой	4 315 кг

Характеристики привода:

Тип механического привода	редуктор Rotork IW9R (или аналог)
Тип электрического привода	AUMA SA10.2 (или аналог)
Управление приводом	электрическое + аварийный ручной маховик
Время одного поворота на 90°	320 сек
Номинальная электрическая мощность при 3-ф 380В, 50 Гц	0,72 кВт
Номинальный ток	2,6 А
Максимальный рабочий ток	3,2 А
Пусковой ток	8,9 А
Коэффициент мощности cosφ	0,42

Вариант исполнения:
Возможна комплектация электропривода блоком управления AUMA MATIC AM 01.1. Блок имеет встроенную кнопочную станцию, силовую часть с магнитными пускателями и световую индикацию положения шара.

***Внимание!** Для обеспечения доступа к механизмам управления запорной арматуры, располагаемой в труднодоступных местах, возможно изготовление шаровых кранов с увеличенной высотой штока. Минимальное увеличение высоты от стандартной составляет 300 мм.*

ТЕРМОФОРМ
ДЕЛАЕМ В РОССИИ

Ду700 Ру40

МОНТАЖНЫЙ ЧЕРТЕЖ

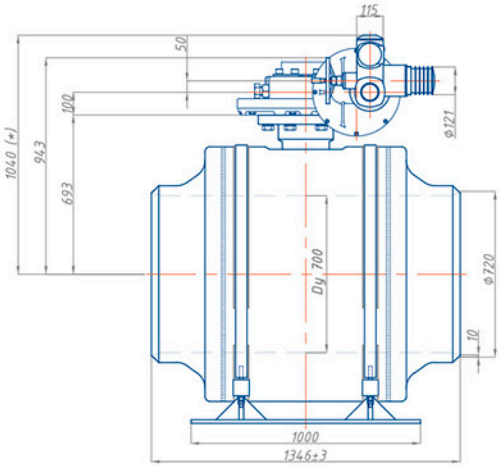

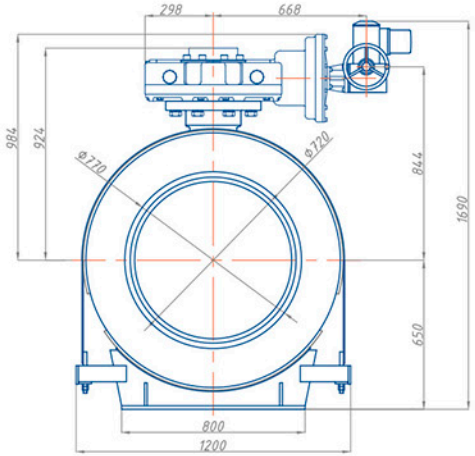

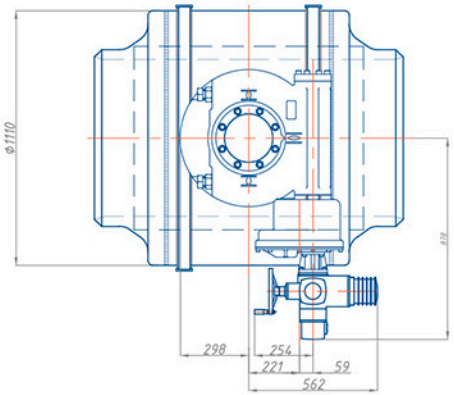

Спецификация

Обозначение	Наименование	Масса кг
ТМ2-700-11-3	Шаровой кран РОНЕКС Ду700 Ру40, полнопроходной, для установки в камеру, под приварку, с электроприводом AUMA, в комплекте со скользящей опорой	4 315

** высота от продольной оси шарового крана до верха электропривода (стандартная комплектация). Требуемая высота указывается в наименовании (заказе) шарового крана. Для ППУ изоляции минимальная высота Н=1390 мм. В этом случае скользящая опора в комплект не входит.*

ТЕРМОФОРМ
ДЕЛАЕМ В РОССИИ

РОНЕКС

ТМ2-700-11-5

С УДЛИНИТЕЛЕМ ШТОКА И МЕХАНИЧЕСКИМ ПРИВОДОМ

Полнопроходной шаровой кран Ду700 Ру40

Применение:
Для тепловых сетей в ППУ изоляции

Характеристики шарового крана:

Диаметр условного прохода Ду (DN)	700 мм
Диаметр присоединительного патрубка наружный Дн	720 мм
Расчетное давление Ру (PN)	40 кгс/см²
Класс герметичности	«А»
Температура рабочей среды при max. PN	+200°С
Коэффициент расхода Kv	114 750 м³/ч
Гидросопротивление ζ	0,028
Момент вращения	20 000 Н*m
Срок службы	не менее 30 лет
Масса шарового крана с редуктором, электроприводом и диэлектрической скользящей опорой	4 255 кг

Характеристики удлинителя штока:

Стандартная (мин.) высота удлинителя штока	350 мм

Технологическая заглушка (тр. Ø 426 мм, длина 100 мм) на удлинителе штока под ППУ изоляцию, устанавливается по соглашению с производителями ППУ изоляции.

Характеристики привода:

Тип механического привода	редуктор Rotork IW9R / HOB 210 (или аналог)
Управление приводом	стандартный Т-ключ S=32 мм (в комплект не входит)

Вариант исполнения:
Возможна комплектация шарового крана под ППУ изоляцию электроприводом AUMA SA10.2 (или аналог)

ТЕРМОФОРМ
ДЕЛАЕМ В РОССИИ

Ду700 Ру40

МОНТАЖНЫЙ ЧЕРТЕЖ

РОНЕКС

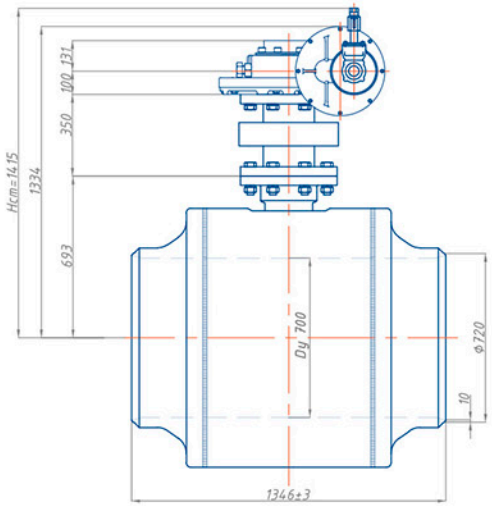

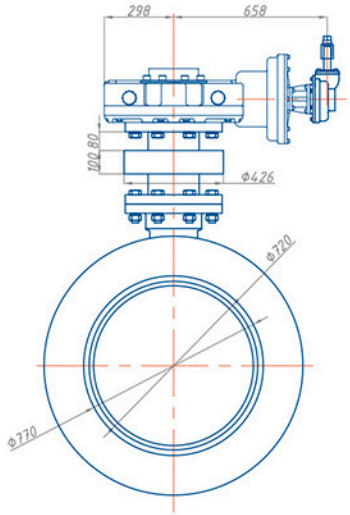

- *Нст – стандартная (минимальная) высота от продольной оси шарового крана до верха механического привода с элементом управления под Т-ключ. Требуемая высота указывается в наименовании (заказе) шарового крана.*
- *Строительная длина изолированного изделия принимается по каталогу производителя ППУ изоляции.*

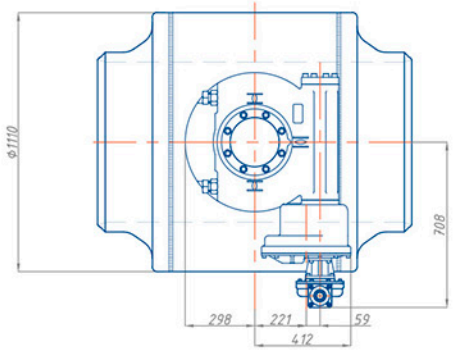

Спецификация

Обозначение	Наименование	Масса кг
ТМ2-700-11-5	Шаровой кран РОНЕКС Ду700 Ру40, Нст=1415мм, полнопроходной, для бесканальной прокладки, под приварку, с редуктором под Т-ключ (XXXXX)*	4 255 + ППУ*

** обозначение и масса по каталогу производителя ППУ изоляции.*

ТЕРМОФОРМ
ДЕЛАЕМ В РОССИИ

РОНЕКС

ТМ2-800-11-2

С МЕХАНИЧЕСКИМ ПРИВОДОМ И СКОЛЬЗЯЩЕЙ ОПОРОЙ

Полнопроходной шаровой кран Ду800 Ру40

Применение:
Для тепловых сетей, насосно-перекачивающих, тепловых и электрических станций

Характеристики шарового крана:

Диаметр условного прохода Ду (DN)	800 мм
Диаметр присоединительного патрубка наружный Дн	820 мм
Расчетное давление Ру (PN)	40 кгс/см²
Класс герметичности	«А»
Температура рабочей среды при max. PN	+200°С
Коэффициент расхода Kv	153 000 м³/ч
Гидросопротивление ζ	0,027
Момент вращения	26 500 Н*m
Срок службы	не менее 30 лет
Масса шарового крана с редуктором, электроприводом и диэлектрической скользящей опорой	6 205 кг

Характеристики привода:

Тип механического привода	редуктор Rotork IW9R (или аналог)
Управление приводом	штурвал

Внимание! *Для обеспечения доступа к механизмам управления запорной арматуры, располагаемой в труднодоступных местах, возможно изготовление шаровых кранов с увеличенной высотой штока. Минимальное увеличение высоты от стандартной составляет 350 мм.*

ТЕРМОФОРМ
ДЕЛАЕМ В РОССИИ

Ду800 Ру40

МОНТАЖНЫЙ ЧЕРТЕЖ

РОНЕКС

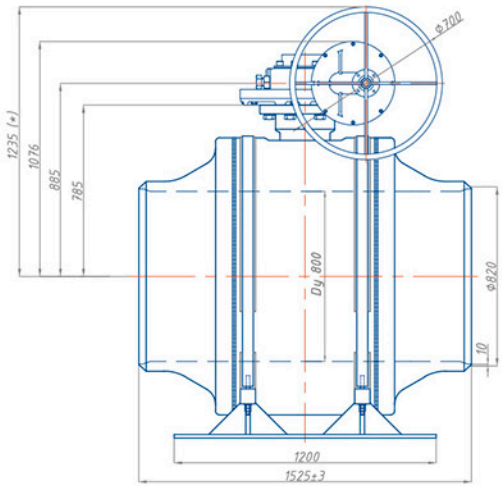

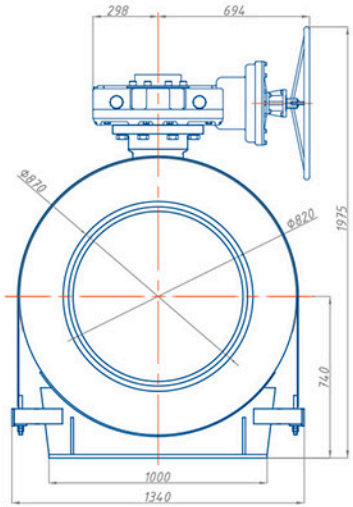

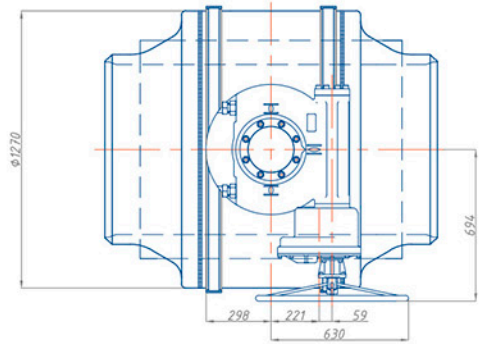

Спецификация

Обозначение	Наименование	Масса кг
ТМ2-800-11-2	Шаровой кран РОНЕКС Ду800 Ру40, полнопроходной, для установки в камеру, под приварку, с редуктором, в комплекте со скользящей опорой	6 205

** высота от продольной оси шарового крана до верха штурвала механического редуктора (стандартная комплектация). Требуемая высота указывается в наименовании (заказе) шарового крана.*

ТЕРМОФОРМ
ДЕЛАЕМ В РОССИИ

ТМ2-800-11-3

С ЭЛЕКТРО-МЕХАНИЧЕСКИМ ПРИВОДОМ И СКОЛЬЗЯЩЕЙ ОПОРОЙ

Полнопроходной шаровой кран Ду800 Ру40

Применение:
Для тепловых сетей, насосно-перекачивающих, тепловых и электрических станций

Характеристики шарового крана:

Диаметр условного прохода Ду (DN)	800 мм
Диаметр присоединительного патрубка наружный Дн	820 мм
Расчетное давление Ру (PN)	40 кгс/см²
Класс герметичности	«А»
Температура рабочей среды при max. PN	+200°С
Коэффициент расхода Kv	153 000 м³/ч
Гидросопротивление ζ	0,027
Момент вращения	26 500 Н*m
Срок службы	не менее 30 лет
Масса шарового крана с редуктором, электроприводом и диэлектрической скользящей опорой	6 230 кг

Характеристики привода:

Тип механического привода	редуктор Rotork IW9R (или аналог)
Тип электрического привода	AUMA SA10.2 (или аналог)
Управление приводом	электрическое + аварийный ручной маховик
Время одного поворота а 90°	320 сек
Номинальная электрическая мощность при 3-ф 380В, 50 Гц	0,72 кВт
Номинальный ток	2,6 А
Максимальный рабочий ток	3,2 А
Пусковой ток	8,9 А
Коэффициент мощности cosφ	0,42

Вариант исполнения:
Возможна комплектация электропривода блоком управления AUMA MATIC AM 01.1. Блок имеет встроенную кнопочную станцию, силовую часть с магнитными пускателями и световую индикацию положения шара.

***Внимание!** Для обеспечения доступа к механизмам управления запорной арматуры, располагаемой в труднодоступных местах, возможно изготовление шаровых кранов с увеличенной высотой штока. Минимальное увеличение высоты от стандартной составляет 350 мм.*

Ду800 Ру40

МОНТАЖНЫЙ ЧЕРТЕЖ

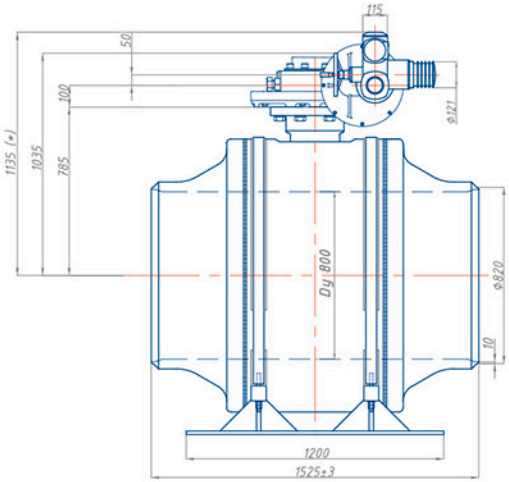

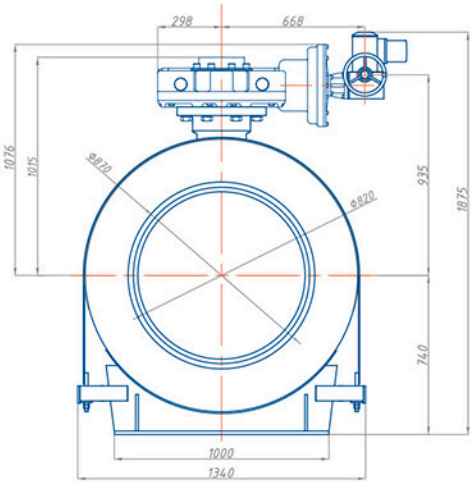

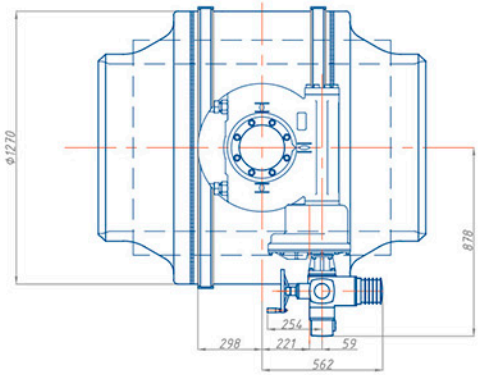

Спецификация

Обозначение	Наименование	Масса кг
ТМ2-800-11-3	Шаровой кран РОНЕКС Ду800 Ру40, полнопроходной, для установки в камеру, под приварку, с электроприводом AUMA, в комплекте со скользящей опорой	6 230

** высота от продольной оси шарового крана до верха электропривода (стандартная комплектация). Требуемая высота указывается в наименовании (заказе) шарового крана. Для ППУ изоляции минимальная высота Н=1485 мм. В этом случае скользящая опора в комплект не входит.*

ТЕРМОФОРМ
ДЕЛАЕМ В РОССИИ

РОНЕКС

ТМ2-800-11-5

С УДЛИНИТЕЛЕМ ШТОКА И МЕХАНИЧЕСКИМ ПРИВОДОМ

Полнопроходной шаровой кран Ду800 Ру40

Применение:
Для тепловых сетей в ППУ изоляции

Характеристики шарового крана:

Диаметр условного прохода Ду (DN)	800 мм
Диаметр присоединительного патрубка наружный Дн	820 мм
Расчетное давление Ру (PN)	40 кгс/см²
Класс герметичности	«А»
Температура рабочей среды при max. PN	+200°С
Коэффициент расхода Kv	153 000 м³/ч
Гидросопротивление ζ	0,027
Момент вращения	26 500 Н*m
Срок службы	не менее 30 лет
Масса шарового крана с редуктором, электроприводом и диэлектрической скользящей опорой	6 180 кг

Характеристики удлинителя штока:

Стандартная (мин.) высота удлинителя штока	350 мм

Технологическая заглушка (тр. Ø 426 мм, длина 100 мм) на удлинителе штока под ППУ изоляцию, устанавливается по соглашению с производителями ППУ изоляции.

Характеристики привода:

Тип механического привода	редуктор Rotork IW9R / HOB 210 (или аналог)
Управление приводом	стандартный Т-ключ S=32 мм (в комплект не входит)

Вариант исполнения:
Возможна комплектация шарового крана под ППУ изоляцию электроприводом AUMA SA10.2 (или аналог)

ТЕРМОФОРМ
ДЕЛАЕМ В РОССИИ

Ду800 Ру40

МОНТАЖНЫЙ ЧЕРТЕЖ

РОНЕКС

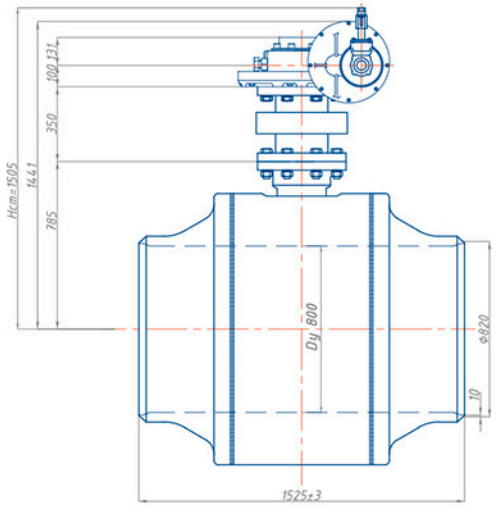

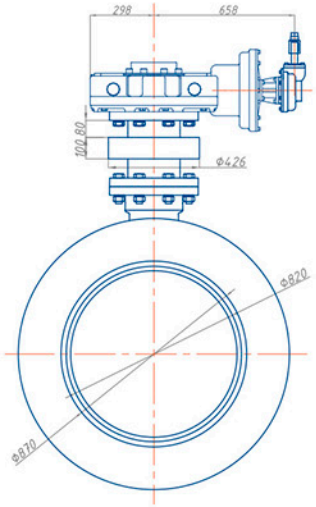

- *Нст – стандартная (минимальная) высота от продольной оси шарового крана до верха механического привода с элементом управления под Т-ключ. Требуемая высота указывается в наименовании (заказе) шарового крана.*
- *Строительная длина изолированного изделия принимается по каталогу производителя ППУ изоляции.*

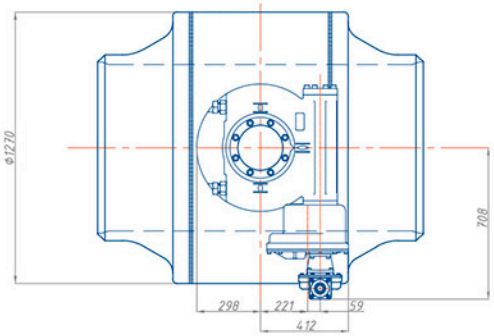

Спецификация

Обозначение	Наименование	Масса кг
ТМ2-800-11-5	Шаровой кран РОНЕКС Ду800 Ру40, Нст=1505мм, полнопроходной, для бесканальной прокладки, под приварку, с редуктором под Т-ключ (XXXXX)*	6 180 + ППУ*

** обозначение и масса по каталогу производителя ППУ изоляции.*

ТЕРМОФОРМ
ДЕЛАЕМ В РОССИИ

РОНЕКС

ТМ2-900-11-2

С МЕХАНИЧЕСКИМ ПРИВОДОМ И СКОЛЬЗЯЩЕЙ ОПОРОЙ

Полнопроходной шаровой кран Ду900 Ру40

Применение:
Для тепловых сетей, насосно-перекачивающих, тепловых и электрических станций

Характеристики шарового крана:

Диаметр условного прохода Ду (DN)	900 мм
Диаметр присоединительного патрубка наружный Дн	920 мм
Расчетное давление Ру (PN)	40 кгс/см²
Класс герметичности	«А»
Температура рабочей среды при max. PN	+200°С
Коэффициент расхода Kv	191 250 м³/ч
Гидросопротивление ζ	0,028
Момент вращения	38 000 Н*m
Срок службы	не менее 30 лет
Масса шарового крана с редуктором, электроприводом и диэлектрической скользящей опорой	8 465 кг

Характеристики привода:

Тип механического привода	редуктор Rotork IW9R (или аналог)
Управление приводом	штурвал

Внимание! *Для обеспечения доступа к механизмам управления запорной арматуры, располагаемой в труднодоступных местах, возможно изготовление шаровых кранов с увеличенной высотой штока. Минимальное увеличение высоты от стандартной составляет 350 мм.*

ТЕРМОФОРМ
ДЕЛАЕМ В РОССИИ

Ду900 Ру40

МОНТАЖНЫЙ ЧЕРТЕЖ

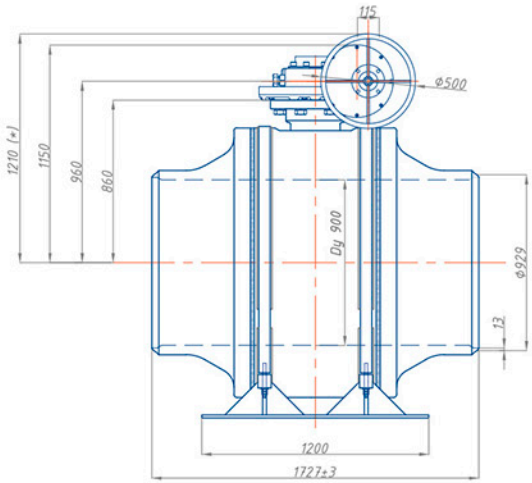

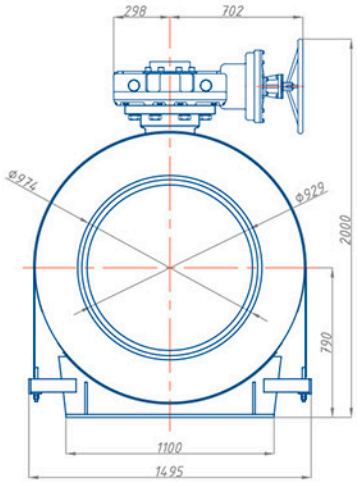

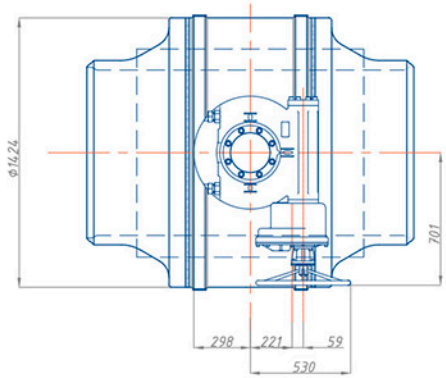

Спецификация

Обозначение	Наименование	Масса кг
ТМ2-900-11-2	Шаровой кран РОНЕКС Ду900 Ру40, полнопроходной, для установки в камеру, под приварку, с редуктором, в комплекте со скользящей опорой	8 465

** высота от продольной оси шарового крана до верха штурвала механического редуктора (стандартная комплектация). Требуемая высота указывается в наименовании (заказе) шарового крана.*

ТЕРМОФОРМ
ДЕЛАЕМ В РОССИИ

РОНЕКС

ТМ2-900-11-3

С ЭЛЕКТРО-МЕХАНИЧЕСКИМ ПРИВОДОМ И СКОЛЬЗЯЩЕЙ ОПОРОЙ

Полнопроходной шаровой кран Ду900 Ру40

Применение:
Для тепловых сетей, насосно-перекачивающих, тепловых и электрических станций

Характеристики шарового крана:

Диаметр условного прохода Ду (DN)	900 мм
Диаметр присоединительного патрубка наружный Дн	920 мм
Расчетное давление Ру (PN)	40 кгс/см²
Класс герметичности	«А»
Температура рабочей среды при max. PN	+200°С
Коэффициент расхода Kv	191 250 м³/ч
Гидросопротивление ζ	0,028
Момент вращения	38 000 Н*m
Срок службы	не менее 30 лет
Масса шарового крана с редуктором, электроприводом и диэлектрической скользящей опорой	8 495 кг

Характеристики привода:

Тип механического привода	редуктор Rotork IW9R (или аналог)
Тип электрического привода	AUMA SA10.2 (или аналог)
Управление приводом	электрическое + аварийный ручной маховик
Время одного поворота а 90°	360 сек
Номинальная электрическая мощность при 3-ф 380В, 50 Гц	1,14 кВт
Номинальный ток	3,2 А
Максимальный рабочий ток	4,2 А
Пусковой ток	17 А
Коэффициент мощности cosφ	0,54

Вариант исполнения:
Возможна комплектация электропривода блоком управления AUMA MATIC AM 01.1. Блок имеет встроенную кнопочную станцию, силовую часть с магнитными пускателями и световую индикацию положения шара.

***Внимание!** Для обеспечения доступа к механизмам управления запорной арматуры, располагаемой в труднодоступных местах, возможно изготовление шаровых кранов с увеличенной высотой штока. Минимальное увеличение высоты от стандартной составляет 350 мм.*

ТЕРМОФОРМ
ДЕЛАЕМ В РОССИИ

Ду900 Ру40

МОНТАЖНЫЙ ЧЕРТЕЖ

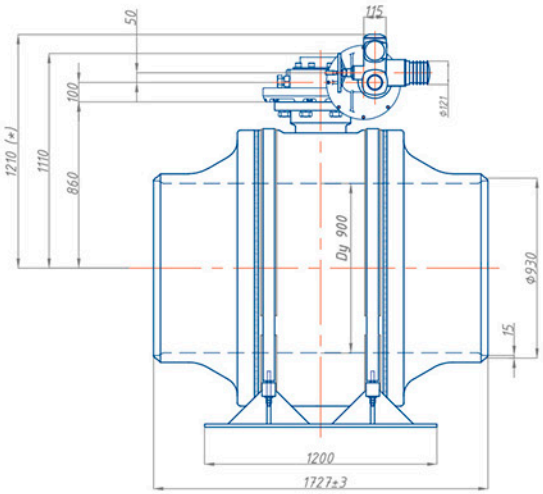

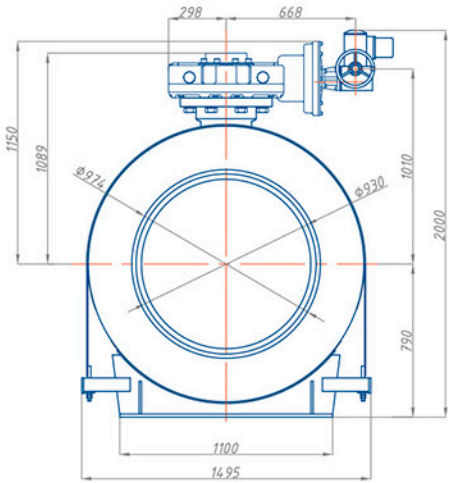

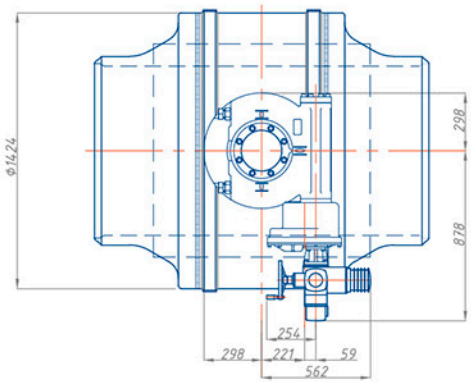

Спецификация

Обозначение	Наименование	Масса кг
ТМ2-900-11-3	Шаровой кран РОНЕКС Ду900 Ру40, полнопроходной, для установки в камеру, под приварку, с электроприводом AUMA, в комплекте со скользящей опорой	8 495

** высота от продольной оси шарового крана до верха электропривода (стандартная комплектация). Требуемая высота указывается в наименовании (заказе) шарового крана.*

ТЕРМОФОРМ
ДЕЛАЕМ В РОССИИ

РОНЕКС

Внимание! *Для обеспечения доступа к механизмам управления запорной арматуры, располагаемой в труднодоступных местах, возможно изготовление шаровых кранов с увеличенной высотой штока. Минимальное увеличение высоты от стандартной составляет 400 мм.*

ТЕРМОФОРМ
ДЕЛАЕМ В РОССИИ

ТМ2-1000-11-2

С МЕХАНИЧЕСКИМ ПРИВОДОМ И СКОЛЬЗЯЩЕЙ ОПОРОЙ

Полнопроходной шаровой кран Ду1000 Ру40

Применение:
Для тепловых сетей, насосно-перекачивающих, тепловых и электрических станций

Характеристики шарового крана:

Диаметр условного прохода Ду (DN)	1000 мм
Диаметр присоединительного патрубка наружный Дн	1020 мм
Расчетное давление Ру (PN)	40 кгс/см²
Класс герметичности	«А»
Температура рабочей среды при max. PN	+200°С
Коэффициент расхода Kv	246 500 м³/ч
Гидросопротивление ζ	0,025
Момент вращения	51 000 Н*m
Срок службы	не менее 30 лет
Масса шарового крана с редуктором, электроприводом и диэлектрической скользящей опорой	11 340 кг

Характеристики привода:

Тип механического привода	редуктор Rotork IW9R (или аналог)
Управление приводом	штурвал

Ду1000 Ру40

МОНТАЖНЫЙ ЧЕРТЕЖ

РОНЕКС

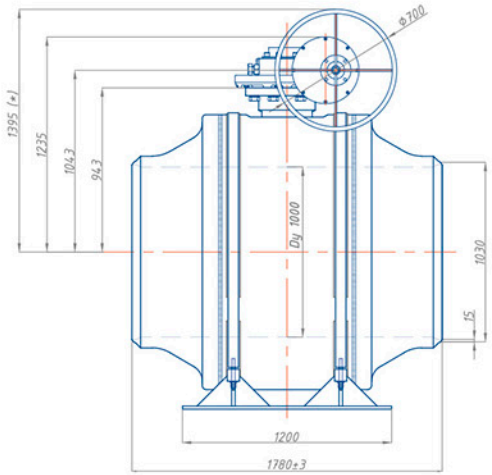

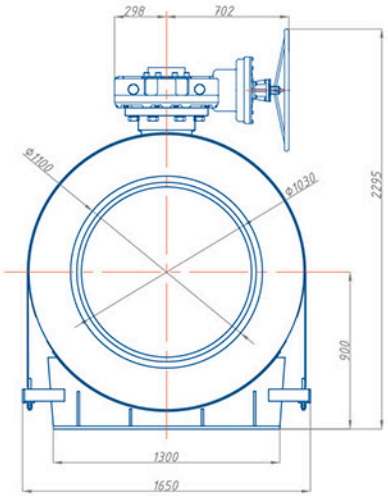

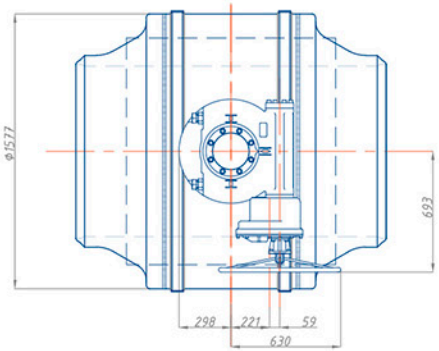

Спецификация

Обозначение	Наименование	Масса кг
ТМ2-1000-11-2	Шаровой кран РОНЕКС Ду1000 Ру40, полнопроходной, для установки в камеру, под приварку, с редуктором, в комплекте со скользящей опорой	11 340

** высота от продольной оси шарового крана до верха штурвала механического редуктора (стандартная комплектация). Требуемая высота указывается в наименовании (заказе) шарового крана.*

ТЕРМОФОРМ
ДЕЛАЕМ В РОССИИ

РОНЕКС

ТМ2-1000-11-3

С МЕХАНИЧЕСКИМ ПРИВОДОМ И СКОЛЬЗЯЩЕЙ ОПОРОЙ

Полнопроходной шаровой кран Ду1000 Ру40

Применение:
Для тепловых сетей, насосно-перекачивающих, тепловых и электрических станций

Характеристики шарового крана:

Диаметр условного прохода Ду (DN)	1000 мм
Диаметр присоединительного патрубка наружный Дн	1020 мм
Расчетное давление Ру (PN)	40 кгс/см²
Класс герметичности	«А»
Температура рабочей среды при max. PN	+200°С
Коэффициент расхода Kv	246 500 м³/ч
Гидросопротивление ζ	0,025
Момент вращения	51 000 Н*m
Срок службы	не менее 30 лет
Масса шарового крана с редуктором, электроприводом и диэлектрической скользящей опорой	11 365 кг

Характеристики привода:

Тип механического привода	редуктор Rotork IW9R (или аналог)
Тип электрического привода	AUMA SA10.2 (или аналог)
Управление приводом	электрическое + аварийный ручной маховик
Время одного поворота а 90°	360 сек
Номинальная электрическая мощность при 3-ф 380В, 50 Гц	1,14 кВт
Номинальный ток	3,2 А
Максимальный рабочий ток	4,2 А
Пусковой ток	17 А
Коэффициент мощности cosφ	0,54

Вариант исполнения:
Возможна комплектация электропривода блоком управления AUMA MATIC AM 01.1. Блок имеет встроенную кнопочную станцию, силовую часть с магнитными пускателями и световую индикацию положения шара.

***Внимание!** Для обеспечения доступа к механизмам управления запорной арматуры, располагаемой в труднодоступных местах, возможно изготовление шаровых кранов с увеличенной высотой штока. Минимальное увеличение высоты от стандартной составляет 400 мм.*

ТЕРМОФОРМ
ДЕЛАЕМ В РОССИИ

Ду1000 Ру40

МОНТАЖНЫЙ ЧЕРТЕЖ

РОНЕКС

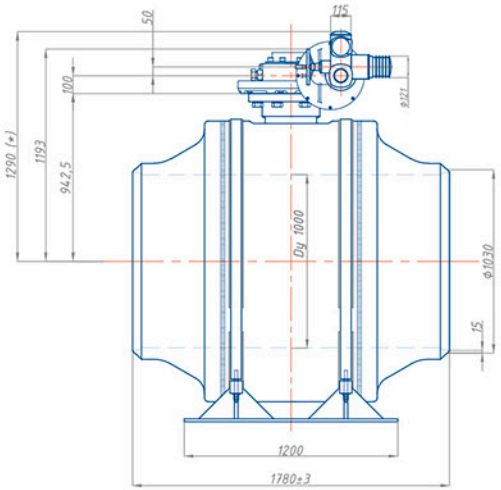

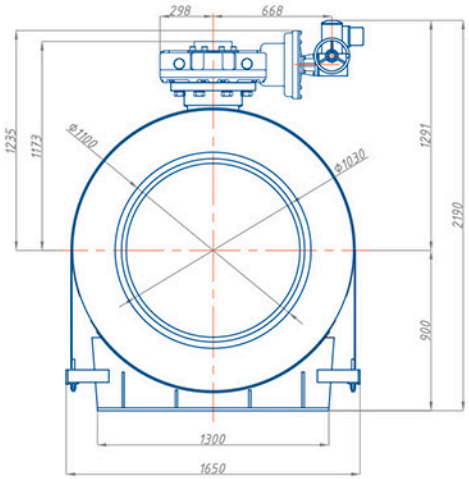

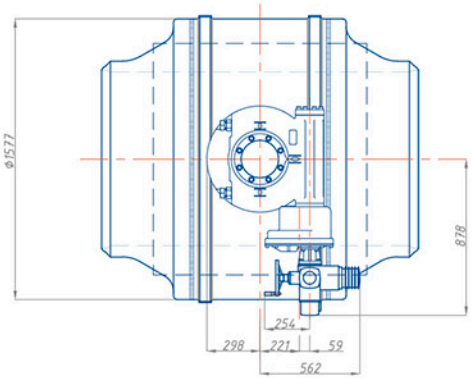

Спецификация

Обозначение	Наименование	Масса кг
ТМ2-1000-11-3	Шаровой кран РОНЕКС Ду1000 Ру40, полнопроходной, для установки в камеру, под приварку, с электроприводом AUMA, в комплекте со скользящей опорой	11 365

** высота от продольной оси шарового крана до верха электропривода (стандартная комплектация). Требуемая высота указывается в наименовании (заказе) шарового крана.*

ТЕРМОФОРМ
ДЕЛАЕМ В РОССИИ

РОНЕКС

Внимание! *Для обеспечения доступа к механизмам управления запорной арматуры, располагаемой в труднодоступных местах, возможно изготовление шаровых кранов с увеличенной высотой штока. Минимальное увеличение высоты от стандартной составляет 420 мм.*

ТЕРМОФОРМ
ДЕЛАЕМ В РОССИИ

ТМ2-1200-11-2

С МЕХАНИЧЕСКИМ ПРИВОДОМ И СКОЛЬЗЯЩЕЙ ОПОРОЙ

Полнопроходной шаровой кран Ду1200 Ру40

Применение:
Для тепловых сетей, насосно-перекачивающих, тепловых и электрических станций

Характеристики шарового крана:

Диаметр условного прохода Ду (DN)	1200 мм
Диаметр присоединительного патрубка наружный Дн	1220 мм
Расчетное давление Ру (PN)	40 кгс/см²
Класс герметичности	«А»
Температура рабочей среды при max. PN	+200°С
Коэффициент расхода Kv	350 000 м³/ч
Гидросопротивление ζ	0,023
Момент вращения	77 000 Н*m
Срок службы	не менее 30 лет
Масса шарового крана с редуктором, электроприводом и диэлектрической скользящей опорой	18 915 кг

Характеристики привода:

Тип механического привода	редуктор Rotork IW11R (или аналог)
Управление приводом	штурвал

Ду1200 Ру40

МОНТАЖНЫЙ ЧЕРТЕЖ

РОНЕКС

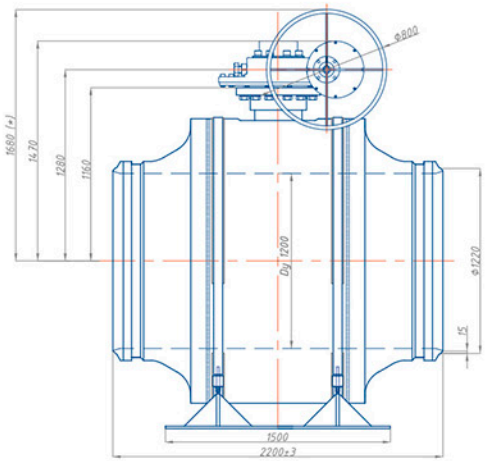

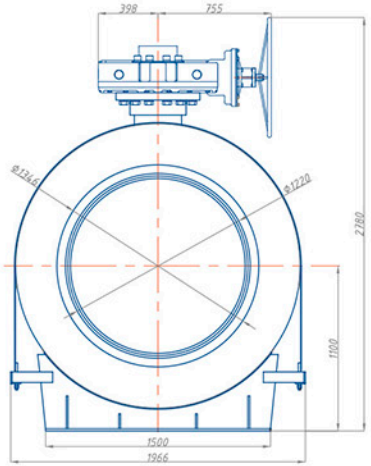

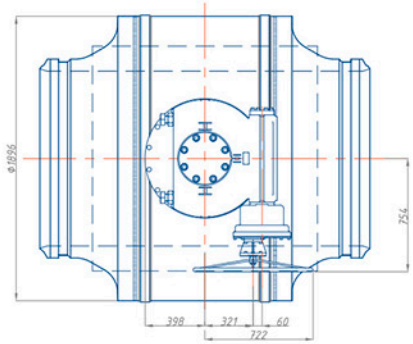

Спецификация

Обозначение	Наименование	Масса кг
ТМ2-1200-11-2	Шаровой кран РОНЕКС Ду1200 Ру40, полнопроходной, для установки в камеру, под приварку, с редуктором, в комплекте со скользящей опорой	18 915

** высота от продольной оси шарового крана до верха штурвала механического редуктора (стандартная комплектация). Требуемая высота указывается в наименовании (заказе) шарового крана.*

ТЕРМОФОРМ
ДЕЛАЕМ В РОССИИ

РОНЕКС

ТМ2-1200-11-3

С ЭЛЕКТРО-МЕХАНИЧЕСКИМ ПРИВОДОМ И СКОЛЬЗЯЩЕЙ ОПОРОЙ

Полнопроходной шаровой кран Ду1200 Ру40

Применение:
Для тепловых сетей, насосно-перекачивающих, тепловых и электрических станций

Характеристики шарового крана:

Диаметр условного прохода Ду (DN)	1200 мм
Диаметр присоединительного патрубка наружный Дн	1220 мм
Расчетное давление Ру (PN)	40 кгс/см²
Класс герметичности	«А»
Температура рабочей среды при max. PN	+200°С
Коэффициент расхода Kv	350 000 м³/ч
Гидросопротивление ζ	0,023
Момент вращения	77 000 Н*m
Срок службы	не менее 30 лет
Масса шарового крана с редуктором, электроприводом и диэлектрической скользящей опорой	18 945 кг

Характеристики привода:

Тип механического привода	редуктор Rotork IW11R (или аналог)
Тип электрического привода	AUMA SA14.2 (или аналог)
Управление приводом	электрическое + аварийный ручной маховик
Время одного поворота а 90°	420 сек
Номинальная электрическая мощность при 3-ф 380В, 50 Гц	1,94 кВт
Номинальный ток	4,9 А
Максимальный рабочий ток	9,5 А
Пусковой ток	40 А
Коэффициент мощности cosφ	0,60

Вариант исполнения:
Возможна комплектация электропривода блоком управления AUMA MATIC AM 01.1. Блок имеет встроенную кнопочную станцию, силовую часть с магнитными пускателями и световую индикацию положения шара.

***Внимание!** Для обеспечения доступа к механизмам управления запорной арматуры, располагаемой в труднодоступных местах, возможно изготовление шаровых кранов с увеличенной высотой штока. Минимальное увеличение высоты от стандартной составляет 420 мм.*

ТЕРМОФОРМ
ДЕЛАЕМ В РОССИИ

Ду1200 Ру40

МОНТАЖНЫЙ ЧЕРТЕЖ

РОНЕКС

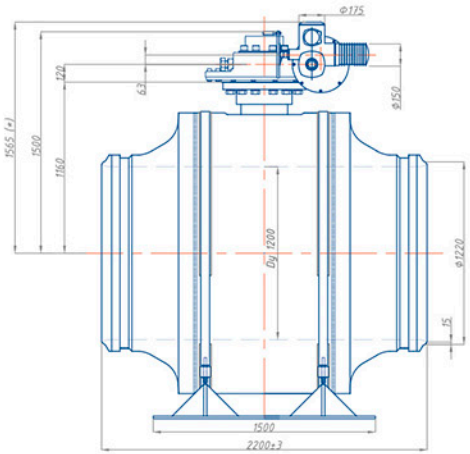

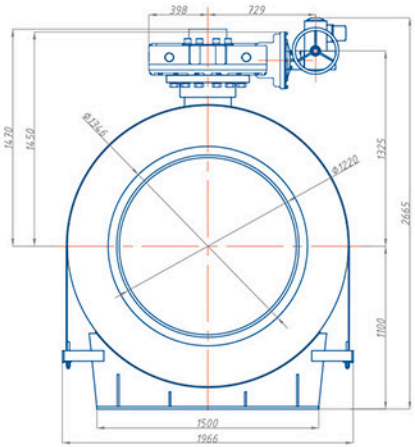

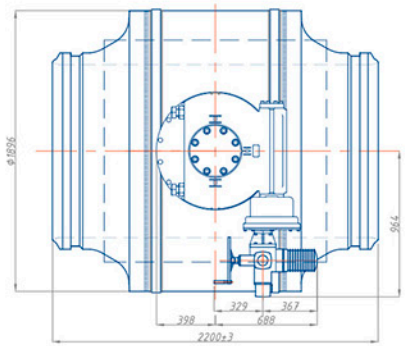

Спецификация

Обозначение	Наименование	Масса кг
ТМ2-1200-11-3	Шаровой кран РОНЕКС Ду1200 Ру40, полнопроходной, для установки в камеру, под приварку, с электроприводом AUMA, в комплекте со скользящей опорой	18 945

** высота от продольной оси шарового крана до верха электропривода (стандартная комплектация). Требуемая высота указывается в наименовании (заказе) шарового крана.*

ТЕРМОФОРМ
ДЕЛАЕМ В РОССИИ

1. Обшие положения

1. 1 Шаровые краны марки «РОНЕКС» предназначены для использования исключительно в качестве запорной арматуры, должны находиться только в крайних положениях «открыто» или «закрыто», не должны использоваться в целях регулирования потока транспортируемой среды и работать в промежуточных положениях шара.

1. 2 Шаровые краны поставляются на скользящих опорах, входящих в комплект поставки крана. Шаровые краны под ППУ изоляцию поставляются без скользящих опор.

1. 3 Применение шаровых кранов должно выполняться в соответствии с требованиями настоящего Руководства, действующих технологических регламентов и правил.

1. 4 Персонал, осуществляющий монтаж и эксплуатацию шаровых кранов должен быть ознакомлен с требованиями настоящего руководства.

1. 5 Область применения шаровых кранов должна соответствовать номинальным параметрам, указанным в маркировке и паспорте крана.

2. Прием, хранение и транспортировка

2.1 Маркировка, консервация и упаковка.

- На корпусе поставляемых шаровых кранов имеется фирменная маркировка (табличка) с указанием параметров и индивидуального номера шарового крана.
- Шаровые краны находятся в открытом положении.
- На корпуса шаровых кранов и приводов нанесено антикоррозионное покрытие.
- Для защиты от коррозии при хранении и транспортировке внутренняя поверхность патрубков, концы патрубков под приварку и фланцевые соединения могут быть покрыты консервирующей смазкой.
- Патрубки шаровых кранов закрыты защитными полиэтиленовыми колпаками или заглушками из оргалита.
  - Шаровые краны установлены на деревянные поддоны.
  - Каждая отправленная единица продукции защищена от атмосферных осадков полиэтиленовой пленкой.

2.2 Прием продукции.

- При приемке шаровых кранов необходимо убедиться в отсутствии механических повреждений, полученных при транспортировке и полноте комплектации, указанной в паспорте шарового крана.
- При обнаружении повреждений или некомплектности немедленно поставить в известность поставщика шаровых кранов «РОНЕКС».

2.3 Хранение продукции.

- Шаровые краны должны храниться в заводской упаковке и на приспособлениях для транспортировки (поддонах).
- Рекомендуется хранить шаровые краны в закрытых и сухих помещениях.
- При хранении кранов на открытой площадке необходимо обеспечить дополнительную защиту от атмосферных осадков.
- Во время хранения приводить в действие шаровые краны запрещается.
- Хранение шарового крана в положении «ЗАКРЫТО» запрещается.

2.4 Транспортировка продукции.

- Транспортировка шаровых кранов должна проводиться в заводской упаковке. Краны должны быть надежно закреплены для исключения опрокидывания, перемещений и ударов.
- При транспортировке кранов необходимо обеспечивать их защиту от механических повреждений.
- При такелажных работах необходимо использовать только имеющие проушины или применять текстильные стропы с креплением за патрубки или корпус крана. Крепление строп за детали привода или фланец для установки привода запрещается.
- Варианты строповки шарового крана см. рис. 1-3 на странице 78.
- Транспортировка шарового крана в положении «ЗАКРЫТО» запрещается.

Рис. 1

Рис. 2

Рис. 3

3. Монтаж и ввод в эксплуатацию

3.1 Защита крана от повреждений и требования к установке.

- Поставляемые шаровые краны находятся в положении «ОТКРЫТО». Для исключения повреждений уплотнений и поверхности шара, кран должен оставаться в этом состоянии до окончания работ по монтажу и очистке трубопровода.
- При установке крана на трубопровод, он должен иметь возможность свободного перемещения с трубопроводом (для этого служит скользящая опора, входящая в комплектацию шаровых кранов). Использовать кран как фиксированную точку (неподвижную опору) трубопровода запрещается.

3.2 Подготовка к монтажу крана.

- Заглушки патрубков и защитную смазку удалять непосредственно перед монтажом крана на трубопровод.
- Необходимо осмотреть внутреннюю полость крана и убедиться в отсутствии посторонних предметов и загрязнения.
- При использовании грузоподъемных механизмов, использовать имеющиеся проушины или применять текстильные стропы с креплением за патрубки или корпус крана.

3.3 Сварка.

- Сварка должна проводиться в соответствии с принятыми или указанными в проекте технологическими регламентами и правилами.
- При выполнении сварочных работ шаровой кран должен находиться в положении «ОТКРЫТО».
- Не проводить переключения до полного остывания крана.

3.4 Гидравлические испытания и ввод в эксплуатацию.

- До проведения гидравлических испытаний, трубопроводы со смонтированными на них шаровыми кранами должны быть очищены от грязи, продуктов коррозии, окалины и строительного мусора. Шаровые краны при этом должны оставаться в положении «ОТКРЫТО».
- Испытательное давление определяется местными нормативами, но не должно превышать 1,5 номинального давления (PN), указанного в маркировке и паспорте шарового крана.
- Если испытательное давление не превышает номинального, то шаровой кран при проведении гидравлических испытаний может быть в любом положении «ОТКРЫТО» или «ЗАКРЫТО».
- После окончания гидравлических испытаний необходимо осуществить 1-2 цикла переключения крана, после чего установить его в требуемое эксплуатационное положение «ОТКРЫТО» или «ЗАКРЫТО»

4. Управление шаровым краном и эксплуатация

4.1 Управление шаровым краном.

- Для обеспечения установленного срока службы шарового крана необходимо обеспечить, чтобы кран всегда находился в положении полностью «ОТКРЫТО» или полностью «ЗАКРЫТО» и при работе никогда не оставался в промежуточном положении.
- Положение шарового крана «ОТКРЫТО» или «ЗАКРЫТО» устанавливается поворотом штока на 90° до конечного положения (упора). Фиксация конечных положений осуществляется механическими ограничителями редуктора или привода.
- Перевод штока крана из положения «ОТКРЫТО» в положение «ЗАКРЫТО» производится по часовой стрелке. Указанное условие выполняется при любом варианте ручного управления краном (штурвалом редуктора и Т-образным ключом).
- Указателем положения крана является стрелка на редукторе. Параллельное оси патрубков крана расположение указателя соответствует положению «ОТКРЫТО», перпендикулярное положению «ЗАКРЫТО».
- Демонтаж приводов с шаровых кранов запрещается, поскольку приводы настроены в заводских условиях и обеспечивают полную герметичность крана.
- После демонтажа привода и повторного монтажа на шаровой кран необходимо вновь провести его настройку.

4.2 Эксплуатация шаровых кранов.

- Шаровые краны марки «РОНЕКС» и привода ручного управления не требуют регламентных работ по эксплуатационному обслуживанию. Подшипники в опорах запорного органа представляют износостойкие, самосмазывающиеся элементы. Это обеспечивает в течение всего срока эксплуатации постоянно низкий уровень момента вращения независимо от частоты переключений.
- Для очистки поверхности шара от возможных загрязнений и отложений транспортируемой среды, достаточно проводить не менее одного цикла переключения шарового крана в год.
- Не следует прикладывать к устройствам ручного управления шарового крана (Т-образному ключу, штурвалу редуктора) усилий, превышающих необходимые для нормальной работы крана ≈ до 400 Нм. Если для вращения шара требуются большие, чем указано усилия, это указывает на наличие постороннего предмета в кране.
- При отключении надземных трубопроводов в холодное время года и возникновении опасности размораживания, в момент конечного дренирования шар необходимо установить в промежуточное положение для сброса воды из корпуса шарового крана. По окончании дренирования установить кран в положение «ОТКРЫТО».
- При демонтаже шарового крана также выполнить опорожнение внутренней его части, при этом дальнейшее (вторичное) его использование влечет за собой снятие с гарантии.

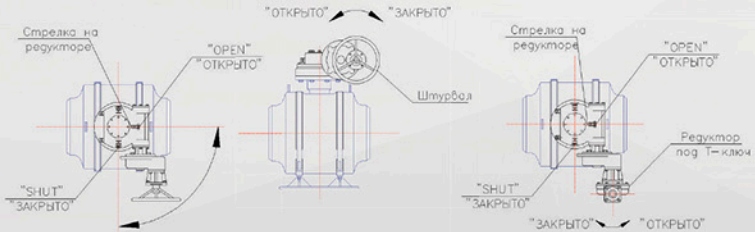

РОНЕКС

МОСКВА: +7 (495) 252-08-08
Санкт-Петербург: +7 (812) 327-37-06
РОНЕКС.РФ

ТЕРМОФОРМ
ДЕЛАЕМ В РОССИИ